arteba
DESIGN ARTIGIANO

COLLEZIONI

catalogo generale
general catalogue

arteba
DESIGN ARTIGIANO

COLLEZIONI

catalogo generale
general catalogue

Insieme
per disegnare
il nostro
benessere
quotidiano

Together
to design
our daily
well-being

DESIGN ARTIGIANO

Arteba punta all'eccellenza e lavora ogni giorno per migliorarsi inseguendo l'equilibrio perfetto tra gesti umani e tecnologia contemporanea.
La cura artigianale delle lavorazioni, un design dal linguaggio contemporaneo ed una produzione monitorata rendono Arteba l'interlocutore migliore per soddisfare ogni richiesta, sia nel settore privato che contract.

Il benessere è il risultato di un fine ed elegante equilibrio tra forme, colori, proporzioni e funzioni.
Questo equilibrio è la chiave del pensiero progettuale Arteba ed è espresso da un insieme di elementi coordinati e studiati per interagire tra loro in modo armonico. La cura del proprio corpo cela gesti umani stupendi ed unici che Arteba vuole assecondare mettendo a disposizione un linguaggio internazionale capace di incontrare il desiderio di benessere di tutti.

Arteba constantly strives for excellence and works every day to improve and strike the perfect balance between human intervention and contemporary technology.
The accurate craftsmanship in the manufacture, the design that speaks a modern language and a carefully monitored production line make Arteba the perfect partner to meet the needs of both private clients and contract clients.

Wellbeing is the result of a subtle, sophisticated balance of shapes, colours, proportions and functionality.
Such balance is the cornerstone behind Arteba's design rationale, executed by a set of coordinated, well-defined elements that interact in a perfect synergy. The care for the body entails marvellous and unique gestures, so precious that Arteba aims to leverage on them with an international approach that pleases everyone's desire for feeling good.

L'ampia gamma di finiture Arteba garantisce sempre la soluzione più adatta per l'ambiente desiderato.
Benessere ed equilibrio rimangono i punti cardinali per la ricerca di nuovi orizzonti estetici da trasformare in materia.

In the wide range of finishing by Arteba there is a solution for any space.
Wellbeing and balance are always at the core of our research for new aesthetics concepts that we can transform into stunning products.

Indice
Index

Rustech *08*

Linea *74*

SuperNatural *180*

Epoque *210*

Onda *240*

Alfabeto Arteba *270*

RUSTECH

collezione
collection

descrizione

Dalle forme nette e precise, Rustech è una collezione che racchiude nella sua essenza l'eleganza delle finiture rustiche coniugate con la più evoluta tecnologia in termini costruttivi. Questa linea da bagno nasce per progettare lo spazio generando armonia e benessere in chi lo vive.

description

With its clear and precise shapes, Rustech is a collection that embodies the elegance of rustic finishes combined with the most advanced technology in terms of construction.
This bathroom line was created to design the space generating harmony and wellbeing in those who live it.

Sistema
System

sistema maniglia fresata
milled handle system

anta e cassetto con chiusura ammortizzata
door and drawer with soft closing

spigolo con taglio a 45°
45° cut edge

Modularità
Modularity

basi porta lavabo
washbasin bases

larghezza (cm)
width

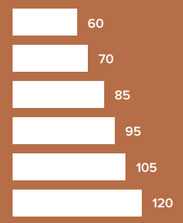

profondità (cm)
depth

altezza (cm)
height

pensili e colonne
wall and full height units

larghezza (cm)
width

profondità (cm)
depth

altezza (cm)
height

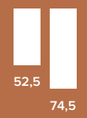

elementi componibili
modular components

larghezza (cm)
width

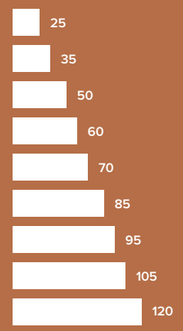

profondità (cm)
depth

altezza (cm)
height

Finiture mobile
Furniture finishes

rovere rustico
rustic oak

naturale
termocotto
crudo
laccato poro aperto colori opachi Arteba

ecomalta
ecomalta

ardesia
fango
castagna
arenaria
grigio
ice
ottone liscio
rame liscio
bronzo liscio
stagno liscio

laccature
lacquers

campionario colori Arteba

Finiture piano top
Washbasin base unit top finishes

grès
stoneware

bianco statuario venato
nero marquinia
noir desir
pietra savoia avorio
pietra savoia grigia
pietra savoia antracite
emperador extra
fokos piombo
fokos roccia
fokos terra
fokos arena
fokos sale

HPL
HPL

carrara venato
emperador
rovere slavonia
rovere grigio
rovere primitivo
olmo scuro
cemento
ossido
pietra lavica
pulpis grey
pulpis dark
calypso

solidtech
solidtech

bianco lucido/ opaco
vaniglia opaco
tortora opaco
fog opaco

ecomalta
ecomalta

ardesia
fango
castagna
arenaria
grigio
ice
ottone liscio
rame liscio
bronzo liscio
stagno liscio

fenix
fenix

bianco kos
beige arizona
grigio londra
grigio bromo
verde comodoro
rosso jaipur
nero ingo

ardesia
slate

bianco 9003
colori opachi Arteba

geacril lucido
shiny geacril

bianco 9003
colori opachi Arteba

tecnoril opaco
matte tecnoril

bianco 9003

Comp. RT09

Finitura laccato poro aperto
per un effetto materico.

Open pore lacquered finish
for a textured effect.

1 **MANIGLIA FRESATA** apertura | *opening system*
2 **ROVERE RUSTICO CRUDO** top portalavabo | *washbasin top*
3 **ROVERE RUSTICO CRUDO** top | *top*
4 **ROVERE RUSTICO CRUDO BIANCO OPACO** base | *base unit*
5 **COGNAC 55** lavabo | *washbasin*
6 **NET** miscelatore | *mixer*
7 **LUNA** specchio | *mirror*
8 **YORK** luce | *lighting*
9 **CAMBIOCOLORE** pulsante touch | *switch*

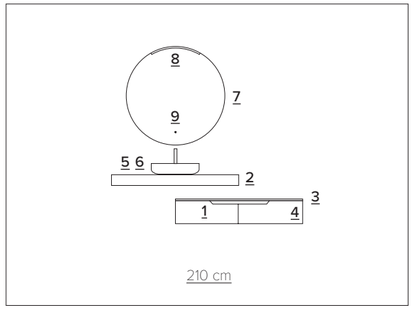

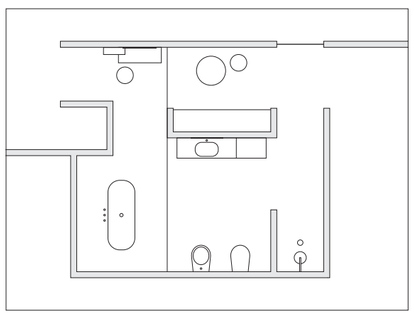

Lavabo in ceramica bianco d'appoggio per un delicato effetto a contrasto con il top.

White ceramic washbasin resting on the top for a delicate contrasting effect.

Lo specchio Luna con luce bilancia l'insieme grazie alle sue morbide linee.

The Luna mirror with light balance the composition with its curved lines.

Comp. RT10

Finitura uniforme in rovere rustico naturale per un total look, dalle ante al top.

Uniform natural rustic oak finish for a total look, from doors to top.

1 **MANIGLIA FRESATA** apertura | *opening system*
2 **ROVERE RUSTICO NATURALE** top | *top*
3 **ROVERE RUSTICO NATURALE** base portalavabo | *washbasin base unit*
4 **ROVERE RUSTICO NATURALE** top e base | *top and base unit*
5 **COGNAC 46 QUADRO** lavabo | *washbasin*
6 **NET** miscelatore | *mixer*
7 **LUNA** specchio | *mirror*
8 **FARETTI A SPECCHIO** luce | *lighting*

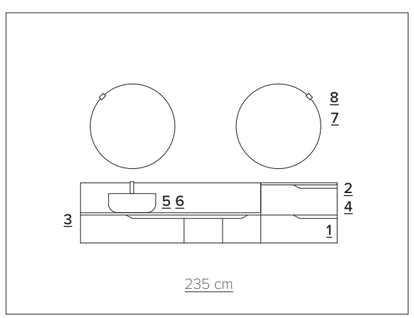

Diverse capienze e dimensioni
per i cassetti, danno ritmo
e aumentano la funzionalità.

*Different capacities and sizes
for drawers, give rhythm
and increase functionality.*

Il lavabo Cognac e lo specchio
Luna bilanciano la composizione
con le loro linee curve e dolci.

*The Cognac basin and Luna
mirror balance the composition
with their gentle, curved lines.*

Comp. RT11

Linee pulite e minimal grazie al top in tecnoril con lavabo integrato che scompare.

Clean, minimal lines thanks to the tecnoril top with integrated vanishing sink.

1 **MANIGLIA FRESATA** apertura | *opening system*
2 **TECNOCRIL BIANCO** top | *top*
3 **ROVERE RUSTICO TERMOCOTTO** base portalavabo | *washbasin base unit*
4 **INTEGRATO TECNOCRIL BIANCO** lavabo | *washbasin*
5 **NET INCASSO** miscelatore | *mixer*
6 **RUSTECH** specchio | *mirror*
7 **SLIM** luce | *lighting*
8 **TECNORIL BIANCO** vasca da bagno | *bathtub*

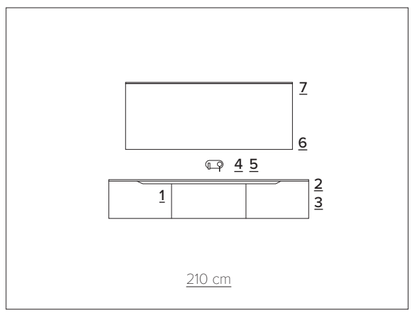

L'apertura del cassetto rivela tutta la linearità e la robustezza della struttura in massello di rovere.

Opening the drawer shows the front's oak solid wood structure linearity and sturdiness.

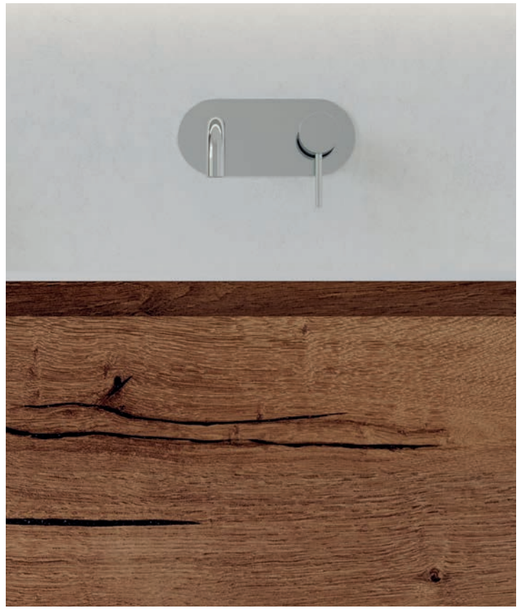

Il miscelatore a parete in finitura cromo lucido rispetta la linea pulita del lavabo integrato.

The wall-mounted mixer in a polished chrome finish respects the clean lines of the integrated basin.

Le geometrie del mobile bagno Rustech sono richiamate dal faretto led minimale Slim.

The geometries of the Rustech bathroom cabinet are echoed in the minimal and Slim led spotlight.

Comp. RT12

Contrasti tra finiture con la base laccata bianca e il top in rovere rustico termocotto.

Contrasting finishes with the white lacquered base and rustic thermo-treated oak top.

1 **MANIGLIA FRESATA** apertura | *opening system*
2 **ROVERE RUSTICO TERMOCOTTO h 12 cm** top portalavabo | *washbasin top*
3 **LACCATO 9010 GOFFRATO** top e base | *top and base unit*
4 **CIOTOLA 55 APPOGGIO BIANCO OPACO** lavabo | *washbasin*
5 **NET** miscelatore | *mixer*
6 **EPOQUE** specchio con illuminazione integrata | *mirror*
7 **TUBINO** luce | *lighting*
8 **TECNOCRIL BIANCO** vasca da bagno | *bathtub*

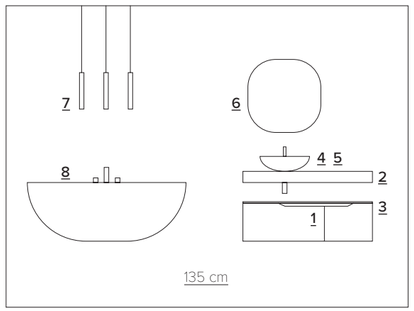

Il lavabo d'appoggio complementa la scena, in abbinamento con la base contenitiva del mobile bagno.

The countertop washbasin complements the scene, colour matching the storage base of the bathroom cabinet.

Lo specchio Epoque con retroilluminazione integrata richiama le linee curve del lavabo.

The Epoque mirror with integrated backlighting echoes the curved lines of the basin.

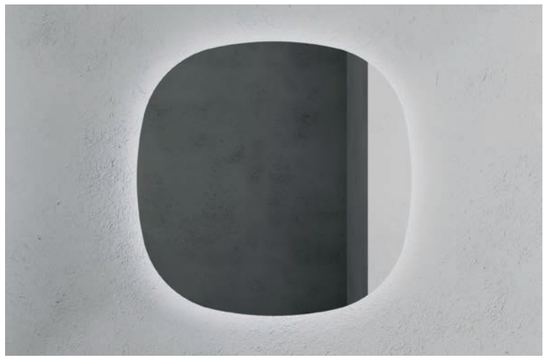

La finitura laccata goffrata dona un look opaco ed elegante alla base del mobile.

The embossed lacquer finish gives a matt and elegant look to the cabinet base.

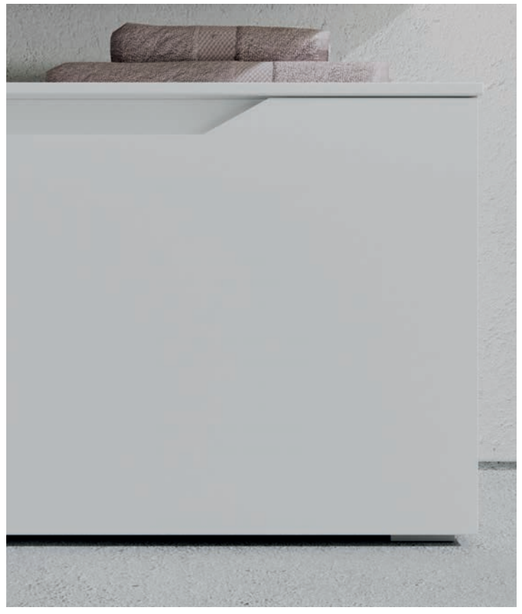

Comp. RT13

Doppia postazione e doppia finitura, rovere rustico naturale e laccato bianco opaco.

Double station and double finish, natural rustic oak and matt white lacquer.

1 **MANIGLIA FRESATA** apertura | *opening system*
2 **SOLIDTECH BIANCO OPACO** top | *top*
3 **ROVERE RUSTICO NATURALE** base portalavabo | *washbasin base unit*
4 **LACCATO BIANCO OPACO** struttura | *frame*
5 **LACCATO BIANCO OPACO** base a giorno | *washbasin base unit*
6 **CIOTOLA 42 APPOGGIO BIANCO OPACO** lavabo | *washbasin*
7 **NET INCASSO** miscelatore | *mixer*
8 **OPEN** specchio | *mirror*
9 **FARETTI A SPECCHIO** luce | *lighting*
10 **TECNORIL BIANCO 100X180 cm** piatto doccia | *shower tray*
11 **PARETE FISSA** box doccia | *shower cabin*
12 **LACCATO BIANCO OPACO** scala | *stair*

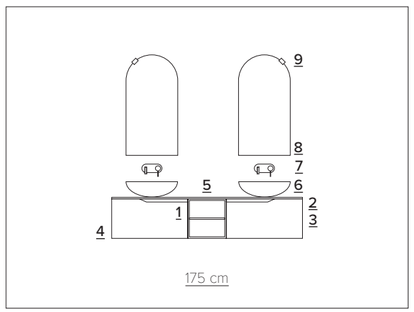

Lavabo bianco opaco d'appoggio su top in abbinata. Il miscelatore viene incassato a parete.

Matt white washbasin resting on matching top. The mixer is recessed into the wall.

Il faretto applicato allo specchio Open ne rispetta la forma ad arco classico.

The spotlight applied to the Open mirror respects its classic arched shape.

Il vano a giorno si fonde con la struttura e bilancia la solidità visiva dei frontali dei cassetti.

The open compartment blends with the structure and balances the visual solidity of the drawer fronts.

Comp. RT14

Due blocchi simmetrici collegati centralmente da comodi e funzionali vani a giorno.

Two symmetrical blocks connected centrally by convenient and functional open compartments.

1 **MANIGLIA FRESATA** apertura | *opening system*
2 **CONSOLLE JJ BIANCO OPACO** top | *top*
3 **ROVERE RUSTICO NATURALE** base portalavabo | *washbasin base unit*
4 **LACCATO BIANCO OPACO** base a giorno | *washbasin base unit*
5 **INTEGRATO** lavabo | *washbasin*
6 **NET** miscelatore | *mixer*
7 **LUNA** illuminazione integrata | *integrated lighting* specchio | *mirror*
8 **LIN** luce | *lighting*
9 **FERRO NATURALE** porta asciugamani | *towel holder*
10 **ARDESIA BIANCO 90X120 cm** piatto doccia | *shower tray*
11 **PARETE FISSA** box doccia | *shower cabin*

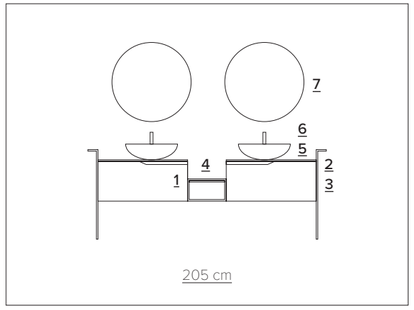

Consolle JJ bianco opaco
con lavabo integrato e base
portalavabo rovere rustico naturale.

Matt white JJ consolle with integrated washbasin and natural oak base unit.

Il porta asciugamani in ferro
naturale dona un carattere
industrial e funzionale.

The natural iron towel rack gives an industrial and functional character.

Miscelatore e specchio
retroilluminato, dalle linee semplici
e pulite, completano la scena.

Mixer and backlit mirror, both characterized by simple and clean lines, complete the scene.

Comp. RT15

Linee squadrate ed essenziali caratterizzano l'intera composizione.

Square and essential lines define the entire composition.

1 **MANIGLIA FRESATA** apertura | *opening system*
2 **GRES NERO MARQUINIA h 12 cm** top portalavabo | *washbasin top*
3 **ROVERE RUSTICO TERMOCOTTO** top e base | *top and base unit*
4 **INTEGRATO GRES NERO MARQUINIA** lavabo | *washbasin*
5 **NET INCASSO** miscelatore | *mixer*
6 **RUSTECH** specchio | *mirror*
7 **SLIM** luce | *lighting*
8 **TECNORIL BIANCO** vasca da bagno | *bathtub*

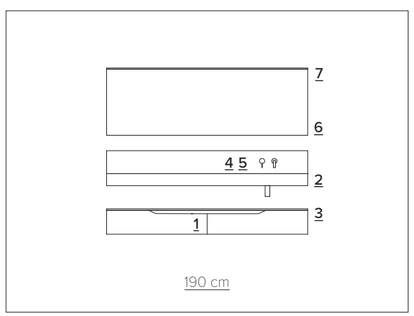

Top con lavabo integrato
e miscelatore a incasso, tutto
in finitura grès nero marquinia.

Top unit with integrated washbasin and built-in mixer, all in black marquinia stoneware finish.

Vasca da bagno in tecnoril bianco,
perfetta per una stanza da bagno
dalle finiture naturali e di pregio.

White tecnoril bathtub, perfect for a bathroom with natural and fine finishes.

Comp. RT16

Un effetto materico e tattile che percorre l'intero bagno: dalla zona lavandino al piatto doccia.

A textural and tactile effect that runs through the entire bathroom: from the sink area to the shower tray.

1 **MANIGLIA FRESATA** apertura | *opening system*
2 **ECOMALTA FANGO** top | *top*
3 **ECOMALTA FANGO** base portalavabo | *washbasin base unit*
4 **COGNAC 42 ECOMALTA FANGO** lavabo | *washbasin*
5 **NET INCASSO** miscelatore | *mixer*
6 **RUSTECH** specchio | *mirror*
7 **SLIM** luce | *lighting*
8 **ECOMALTA FANGO h 90x140 cm** piatto doccia | *shower tray*
9 **PARETE FISSA** box doccia | *shower cabin*

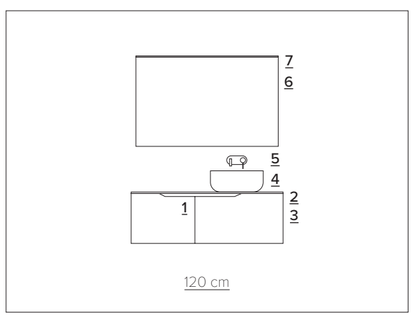

Il lavabo d'appoggio diventa parte integrante del mobile bagno grazie all'utilizzo dell'ecomalta fango.

The countertop sink becomes an integral part of the bathroom cabinet through the use of fango ecomalta.

Specchio Rustech attraversato da una linea di luce grazie a Slim.

Rustech mirror crossed by a line of light thanks to Slim.

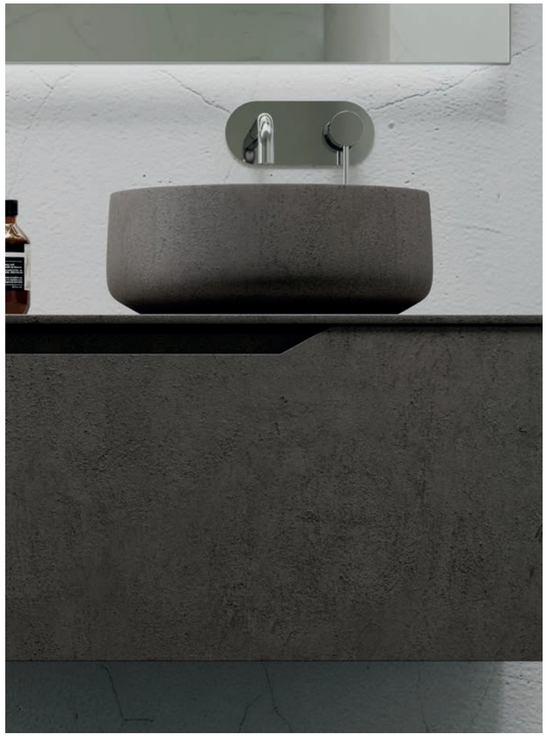

Il miscelatore incassato a parete dà un tocco di eleganza.

The recessed wall-mounted mixer gives a touch of elegance.

Comp. RT17

Il rovere rustico termocotto incontra il grès del top e l'ardesia del piatto doccia.

Rustic thermo-baked oak meets the stoneware of the top and the slate of the shower tray.

1 **MANIGLIA FRESATA** apertura | *opening system*
2 **GRES NERO MARQUINIA** top | *top*
3 **ROVERE RUSTICO TERMOCOTTO** base portalavabo | *washbasin base unit*
4 **INTEGRATO GRES** lavabo | *washbasin*
5 **NET** miscelatore | *mixer*
6 **MADAME** specchio | *mirror*
7 **TUBINO** luce | *lighting*
8 **ARDESIA** piatto doccia | *shower tray*
9 **ANGOLO / ANTA BATTENTE** box doccia | *shower cabin*

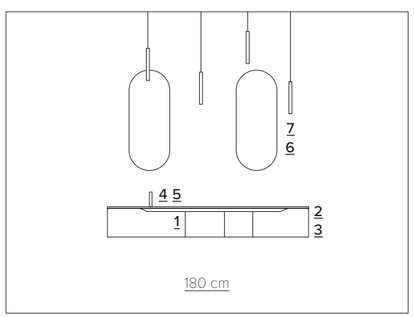

Piano con lavabo integrato in grès nero marquinia, con miscelatore e piletta in cromo lucido.

Top with integrated washbasin in stoneware nero marquinia, with mixer and drain in polished chrome.

Atmosfera armonica creata dallo specchio Madame con le luci a sospensione Tubino.

Harmonious atmosphere created by the Madame mirror with Tubino pendant lights.

Comp. RT18

Il carattere della collezione Rustech, esaltata dalla finitura rovere rustico naturale.

The character of the Rustech collection, enhanced by the natural rustic oak finish.

1 **MANIGLIA FRESATA** apertura | *opening system*
2 **GRES PIETRA DI SAVOIA GRIGIA** top | *top*
3 **ROVERE RUSTICO NATURALE** base portalavabo | *washbasin base unit*
4 **LACCATO BIANCO OPACO** pensile a giorno | *wall unit*
5 **LACCATO BIANCO OPACO** pensile | *wall unit*
6 **INTEGRATO GRES** lavabo | *washbasin*
7 **NET** miscelatore | *mixer*
8 **RUSTECH** specchio | *mirror*
9 **SLIM** luce | *lighting*

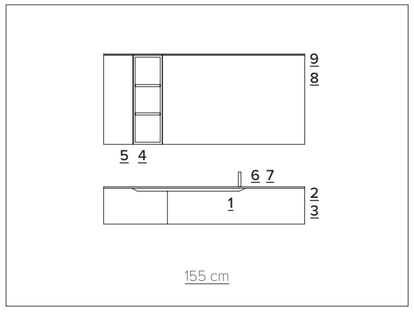

Top e lavabo integrato in grès pietra di savoia grigia, perfettamente in tono con l'ambiente circostante.

Top and integrated washbasin in pietra di savoia grigia stoneware, perfectly matching the surroundings.

Specchio Rustech affiancato da pensile a giorno e contenitore in laccato bianco opaco.

Rustech mirror flanked by open wall unit and storage in matt white lacquer.

Comp. RT19

Una panoramica in scala di grigi,
dal mobile bagno alla vasca,
agli accessori.

A grayscale overview, from bathroom cabinet to bathtub to accessories.

1 **MANIGLIA FRESATA** apertura | *opening system*
2 **GRES PIETRA DI SAVOIA GRIGIA** top | *top*
3 **LACCATO AVORIO GOFFRATO** base portalavabo | *washbasin base unit*
4 **INTEGRATO GRES PIETRA DI SAVOIA GRIGIA** lavabo | *washbasin*
5 **NET INCASSO** miscelatore | *mixer*
6 **ALLUMINIO** specchio | *mirror*
7 **POWER 60** luce | *lighting*
8 **TECNORIL BIANCO** vasca da bagno | *bathtub*
9 **LACCATO AVORIO GOFFRATO** scala | *stair*

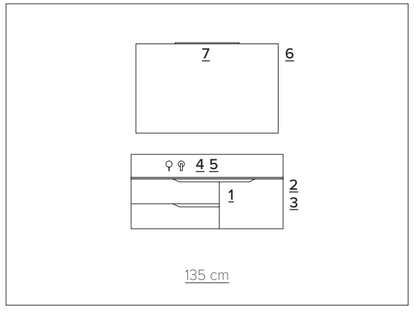

Top, lavabo integrato e incasso del miscelatore in unica finitura uniforme: grès pietra di savoia grigia.

Top, integrated basin and mixer recessed in one uniform finish: pietra di savoia grigia stoneware.

Una composizione, diversi modi di sfruttare lo spazio. La modularità asseconda le funzionalità desiderate.

One composition, different ways of exploiting space. Modularity panders to desired functionality.

Dallo specchio si intravede la vasca in tecnoril opaco, fulcro del relax di questa composizione.

From the mirror we catch a glimpse of the matt tecnoril tub, the centerpiece of relaxation.

Comp. RT20

Una soluzione asimmetrica, con i due elementi traslati, trova un equilibrio inaspettato.

An asymmetrical solution, the two elements shifted, finds an unexpected balance.

1 **MANIGLIA FRESATA** apertura | *opening system*
2 **GRES FOKOS SALE** top portalavabo | *washbasin base top*
3 **GRES FOKOS ROCCIA** top | *top*
4 **LACCATO GHIAIA GOFFRATO** base | *base unit*
5 **INTEGRATO GRES** lavabo | *washbasin*
6 **NET INCASSO** miscelatore | *mixer*
7 **FREE** specchio | *mirror*
8 **POWER 60** luce | *lighting*
9 **ECOMALTA** piatto doccia | *shower tray*
10 **ANGOLO / PARETE FISSA** box doccia | *shower cabin*

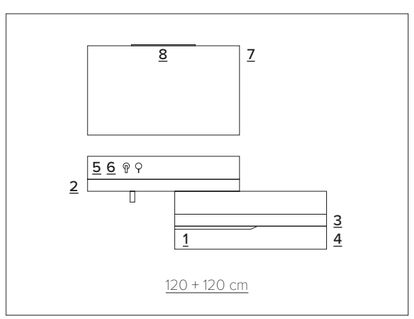

Top, lavabo integrato e incasso del miscelatore si fondono in un unico elemento in grès fokos sale.

Top, integrated washbasin, and recessed mixer merge into a single element in fokos sale stoneware.

Un viaggio cromatico e materico: grès in fokos sale e fokos roccia e il laccato ghiaia goffrato.

A chromatic and textural journey: stoneware in fokos sale and fokos roccia and the lacquered ghiaia goffrato.

Comp. RT21

La collezione Rustech in una declinazione estremamente delicata e luminosa.

Rustech collection in an extremely delicate and luminous declination.

1 **MANIGLIA FRESATA** apertura | *opening system*
2 **TECNORIL BIANCO OPACO** top | *top*
3 **ECOMALTA ICE** base portalavabo | *washbasin base unit*
4 **INTEGRATO TECNORIL** lavabo | *washbasin*
5 **NET** miscelatore | *mixer*
6 **STONE** specchio | *mirror*
7 **FARETTO SPECCHIO** luce | *lighting*
8 **ARDESIA** piatto doccia | *shower tray*
9 **ANGOLO / PARETE FISSA** box doccia | *shower cabin*

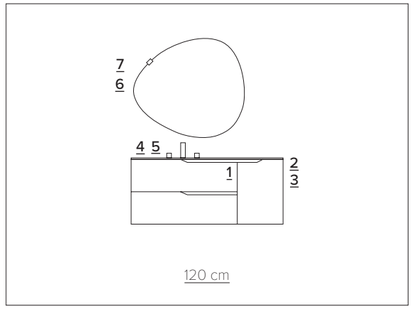

Il lavabo integrato in tecnoril bianco opaco completato dal miscelatore e dalla piletta in cromo lucido.

The integrated washbasin in matt white tecnoril completed by mixer and drain in polished chrome.

Lo specchio Stone dona eleganza e leggerezza grazie alla forma organica e irregolare.

The Stone mirror gives elegance and lightness thanks to its organic and irregular shape.

Comp. RT22

Materiali naturali e linee pulite, una composizione dal gusto scandinavo.

Natural materials and clean lines, a composition with a scandinavian flavor.

1 **MANIGLIA FRESATA** apertura | *opening system*
2 **GRES PIETRA DI SAVOIA ANTRACITE** top portalavabo | *washbasin base top*
3 **ROVERE RUSTICO NATURALE** base portalavabo | *washbasin base unit*
4 **ROVERE RUSTICO NATURALE** top su base | *top and base unit*
5 **INTEGRATO GRES** lavabo | *washbasin*
6 **NET** miscelatore | *mixer*
7 **OPEN** specchio | *mirror*
8 **MOON** luce | *lighting*

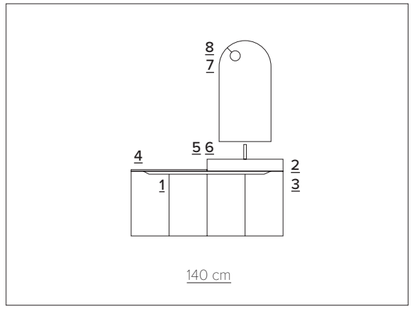

Il rovere rustico naturale esalta la composizione Rustech con la caratteristica maniglia fresata.

Natural rustic oak enhances the Rustech composition with its characteristic milled handle.

Lo specchio Open completa l'ambiente, la luce magnetica Moon dà un tocco di colore.

The Open mirror completes the room, the magnetic light Moon gives a touch of colour.

Comp. RT23

Sviluppo orizzontale e spazi contenitivi, queste le coordinate principali della composizione.

Horizontal development and storage spaces, these are the main coordinates of the composition.

1 **MANIGLIA FRESATA** apertura | *opening system*
2 **GRES BIANCO STATUARIO VENATO** top | *top*
3 **ROVERE RUSTICO NATURALE** base portalavabo | *washbasin base unit*
4 **LACCATO QUARZO GOFFRATO** base a giorno | *washbasin base unit*
5 **LACCATO QUARZO GOFFRATO** pensile a giorno | *wall unit*
6 **LACCATO QUARZO GOFFRATO** pensile | *wall unit*
7 **LACCATO QUARZO GOFFRATO** colonna a giorno | *column*
8 **CIOTOLA 42 MINERALMARMO OPACO** lavabo | *washbasin*
9 **NET** miscelatore | *mixer*
10 **FREE** specchio | *mirror*
11 **SLIM** luce | *lighting*
12 **ARDESIA** piatto doccia | *shower tray*
13 **NICCHIA / ANTA BATTENTE** box doccia | *shower cabin*

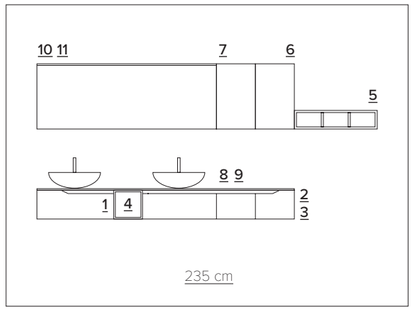

Il lavabo a ciotola dalle linee dolci bilancia la linea decisa del mobile con finitura rustica.

The bowl-shaped washbasin with gentle lines balances the strong line of the cabinet with a rustic finish.

L'aggiunta di pensili e vani a giorno permette di alternare tra contenere e decorare.

The addition of wall units and open compartments allows you to alternate between containing and decorating.

LINEA

collezione
collection

descrizione

Progettare il benessere è arte, raggiungere l’equilibrio è stile, racchiudere benessere e stile insieme è Linea.
La collezione Linea nasce per servire coloro che sono alla ricerca di un nuovo linguaggio per poter scrivere sempre nuovi spazi.

description

Crafting your personal wellbeing is art, striking the perfect balance is style, encapsulating wellbeing and elegance is Linea.
The Linea collection is conceived for those who need a new language in order to always create new spaces.

Sistema
System

sistema push-pull
push-pull system

anta e cassetto con chiusura ammortizzata
door and drawer with soft closing

sistema gola
grooved system

anta e cassetto con chiusura ammortizzata
door and drawer with soft closing

sistema maniglia
handle system

anta e cassetto con chiusura ammortizzata
door and drawer with soft closing

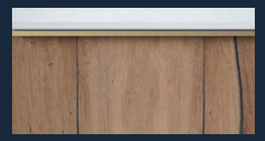

maniglia Linea
Linea handle

ottone satinato, bianco, nero
brushed brass, white, black

maniglia Margherita
Margherita handle

rosso, bianco, antracite, oro, ferro naturale
red, white, anthracite, gold, natural iron

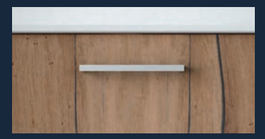

maniglia Mimosa
Mimosa handle

cromo
chrome

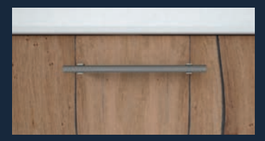

maniglia Grip
Grip handle

champagne, nichel nero
champagne, black nichel

Modularità
Modularity

basi porta lavabo
washbasin bases

larghezza (cm)
width

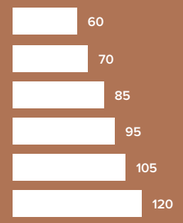

profondità (cm)
depth

altezza (cm)
height

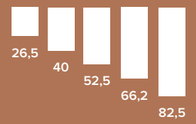

pensili e colonne
wall and full height units

larghezza (cm)
width

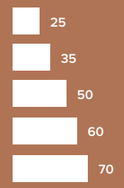

profondità (cm)
depth

altezza (cm)
height

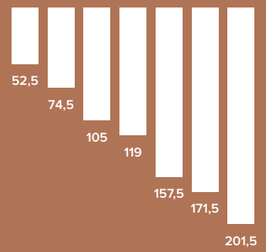

elementi componibili
modular components

larghezza (cm)
width

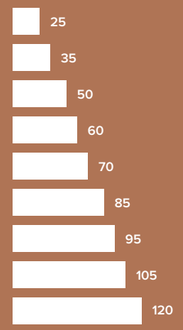

profondità (cm)
depth

altezza (cm)
height

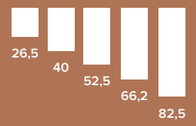

Finiture mobile
Furniture finishes

rovere superior
superior oak

- briccola veneziana nera
- briccola veneziana rigatino
- silver
- travi secolari
- tavole
- rovere crepato naturale
- rovere crepato briccola

rovere nodato
knotted oak

- dark brown
- fumè
- moon
- nature

grès
stoneware

- bianco statuario venato
- nero marquinia
- noir desir
- pietra savoia avorio
- pietra savoia grigia
- pietra savoia antracite
- emperador extra
- fokos piombo
- fokos roccia
- fokos terra
- fokos arena
- fokos sale

ecomalta
ecomalta

- ardesia
- fango
- castagna
- arenaria
- grigio
- ice
- ottone liscio
- rame liscio
- bronzo liscio
- stagno liscio

fenix
fenix

- bianco kos
- beige arizona
- grigio londra
- grigio bromo
- verde comodoro
- rosso jaipur
- nero ingo

rovere rigatino laccato
lacquered ribbed oak

- campionario colori Arteba

laccature
lacquers

- campionario colori Arteba

Finiture piano top
Washbasin base unit top finishes

grès
stoneware

- bianco statuario venato
- nero marquinia
- noir desir
- pietra savoia avorio
- pietra savoia grigia
- pietra savoia antracite
- emperador extra
- fokos piombo
- fokos roccia
- fokos terra
- fokos arena
- fokos sale

HPL
HPL

- carrara venato
- emperador
- rovere slavonia
- rovere grigio
- rovere primitivo
- olmo scuro
- cemento
- ossido
- pietra lavica
- pulpis grey
- pulpis dark
- calypso

solidtech
solidtech

- bianco lucido/ opaco
- vaniglia opaco
- tortora opaco
- fog opaco

ecomalta
ecomalta

- ardesia
- fango
- castagna
- arenaria
- grigio
- ice
- ottone liscio
- rame liscio
- bronzo liscio
- stagno liscio

fenix
fenix

- bianco kos
- beige arizona
- grigio londra
- grigio bromo
- verde comodoro
- rosso jaipur
- nero ingo

ardesia
slate

- bianco 9003
- colori opachi Arteba

geacril lucido
shiny geacril

- bianco 9003
- colori opachi Arteba

tecnoril opaco
matte tecnoril

- bianco 9003

Comp. LN23

La possibilità di combinare
i volumi tra loro crea un
piacevole gioco di incastri.

The possibility of combining volumes with each other creates a pleasant game of joints.

1 **MANIGLIA GRIP** apertura | *opening system*
2 **HPL PUPILS DARK** top portalavabo | *washbasin base top*
3 **ROVERE NODATO NATURALE**
top e base portalavabo | *washbasin base top and base unit*
4 **FENIX VERDE COMODORO** top e base | *top and base unit*
5 **ANTRACITE E ROVERE NODATO** pensile metallo | *wall unit*
6 **INTEGRATO HPL** lavabo | *washbasin*
7 **GRIP** miscelatore | *mixer*
8 **DREAM** specchio | *mirror*
9 **SLIM** luce | *lighting*

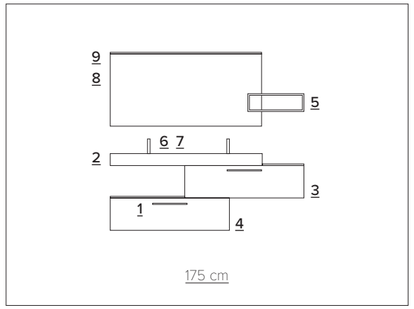

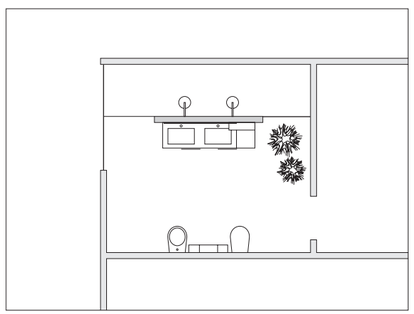

Accostamento di finiture
eleganti e ricercate.

*Combination of elegant
and sophisticated finishes.*

Composizioni leggere e dinamiche,
in ogni zona del bagno.

*Light and dynamic compositions
in each area of the bathroom.*

La maniglia Grip racchiude
estetica e funzionalità.

*Aesthetics and functionality come
together in the Grip handle.*

Comp. LN24

Giochi cromatici tra il grigio
e il rosso esaltano le potenzialità
espressive del fenix.

*Chromatic plays between grey
and red shapes enhance the
expressive potential of fenix.*

1 **MANIGLIA GRIP** apertura | *opening system*
2 **FENIX ROSSO JAIPUR** top | *top*
3 **FENIX GRIGIO LONDRA**
base portalavabo | *washbasin base unit*
4 **FENIX BEIGE ARIZONA** base a giorno | *washbasin base unit*
5 **AQUARIUS** lavabo | *washbasin*
6 **GRIP** miscelatore | *mixer*
7 **SUNSET 105** specchio | *mirror with integrated lighting*
8 **TECNORIL BIANCO** vasca da bagno | *bathtub*

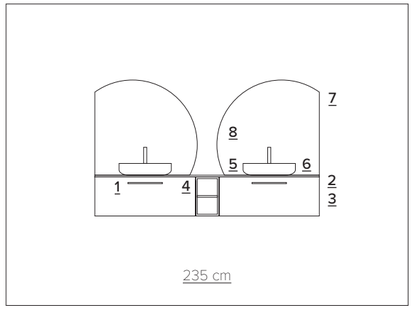

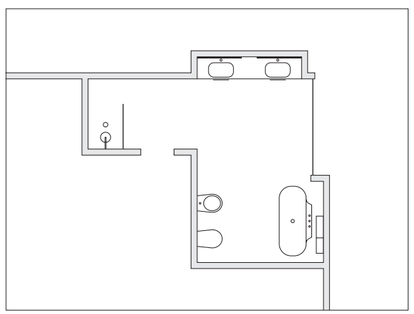

Pregiata finitura champagne ripresa in coordinata da maniglia e miscelatore.

Refined champagne finish matched by handle and mixer.

I pensili creano un gioco di forme rettangolari.

The wall units create an interplay of rectangular shapes.

Comp. LN25

La collezione Linea si esprime in una composizione dalle dimensioni e finiture importanti.

The Linea collection is expressed in a composition with important dimensions and finishes.

1 **GOLA** apertura | *opening system*
2 **HPL EMPERADOR** top portalavabo | *washbasin base top*
3 **ROVERE TAVOLE** base portalavabo | *washbasin base unit*
4 **ROVERE TAVOLE** top e base | *top and base unit*
5 **INTEGRATO HPL** lavabo | *washbasin*
6 **NET INCASSO** miscelatore | *mixer*
7 **RUSTECH** specchio | *mirror*
8 **SLIM + TUBINO** luce | *lighting*
9 **LACCATO BIANCO OPACO** mensola | *shelf*

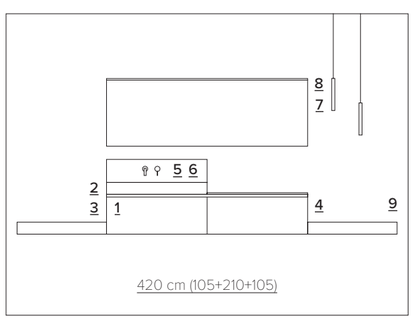

Top con portalavabo integrato
in HPL emperador per
un effetto monolitico.

*Top with integrated basin
holder in HPL emperador
for a monolithic effect.*

La finitura tavole rovere
e il laccato bianco opaco
completano l'insieme.

*The tavole oak finish and
matt white lacquer complete
the ensemble.*

Comp. LN26

Un'ambientazione dai toni naturali e neutri dove predomina la componente materica.

A setting with natural, neutral tones where the material components predominate.

1 **GOLA** apertura | *opening system*
2 **HPL OSSIDO** top | *top*
3 **ROVERE CREPATO NATURALE** base portalavabo | *washbasin base unit*
4 **ROVERE CREPATO NATURALE** top e base | *top and base unit*
5 **INTEGRATO HPL** lavabo | *washbasin*
6 **NET** miscelatore | *mixer*
7 **LUNA** specchio | *mirror*
8 **LIN** luce | *lighting*

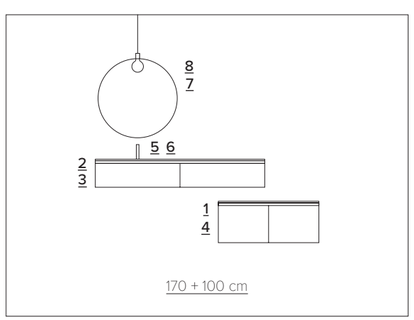

Il top in HPL ossido dà quel tocco di contrasto che bilancia l'intera composizione.

The HPL oxide top gives that touch of contrast that balances the whole composition.

Il rovere crepato naturale ha la sua massima esaltazione grazie al minimalismo dell'anta a gola.

The natural cracked oak is enhanced to the fullest by the minimalism of the groove door.

Comp. LN27

Una composizione leggera, semplice, dove coesistono le linee rette e quelle organiche.

A light, simple composition where straight and organic lines coexist.

1 **GOLA** apertura | *opening system*
2 **SOLIDTECH FOG** top | *top*
3 **ROVERE NODATO FUMÈ** base portalavabo | *washbasin base unit*
4 **LACCATO CANNA DI FUCILE OPACO** base a giorno | *washbasin base unit*
5 **INTEGRATO SOLIDTECH** lavabo | *washbasin*
6 **NET INCASSO** miscelatore | *mixer*
7 **STONE** specchio | *mirror*
8 **LIN** luce | *lighting*

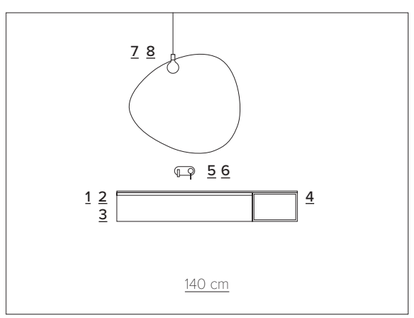

Il rovere nodato fumé con
il top solidtech fog e il vano
a giorno canna di fucile.

*Smoked knotty oak with
Solidtech fog top and gunmetal
open compartment.*

Lo specchio Stone addolcisce
la composizione con le sue
linee naturali.

*The Stone mirror softens
the composition with its
natural lines.*

Comp. LN28

Una composizione compatta ma ricca di elementi funzionali e contenitivi.

A compact yet rich composition of functional and storage elements.

1 **GOLA** apertura | *opening system*
2 **SOLIDTECH BIANCO** top | *top*
3 **ROVERE TRAVI SECOLARI** base portalavabo | *washbasin base unit*
4 **LACCATO BASALTO OPACO** base a giorno | *washbasin base unit*
5 **LACCATO BASALTO OPACO** pensile a giorno | *wall unit*
6 **INTEGRATO SOLIDTECH BIANCO** lavabo | *washbasin*
7 **NET** miscelatore | *mixer*
8 **ORIENTE** specchio | *mirror*
9 **MOON** luce | *lighting*
10 **LINOSA 42B** carta da parati | *wallpaper*
11 **FERRO NAURALE** porta asciugamani | *towel holder*

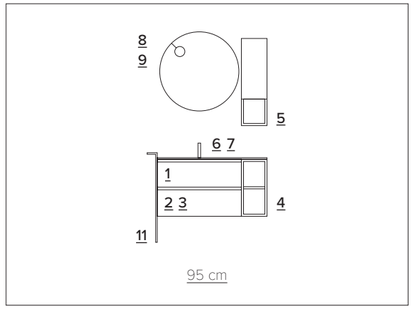

Il top in solidtech bianco opaco con lavabo integrato dona un look continuo al piano.

The matt white solidtech top with integrated washbasin gives the top a continuous look.

Moduli a giorno e pensili arricchiscono e danno movimento all'insieme.

Open modules and wall units enrich and give movement to the whole.

Comp. LN29

La collezione Linea acquista un look scherzoso e divertente grazie alla maniglia Margherita.

The Linea collection gets a playful and fun look with the Margherita handle.

1 **MANIGLIA MARGHERITA** apertura | *opening system*
2 **CONSOLLE MINERALMARMO LINEA OPACO** top | *top*
3 **ROVERE BRICCOLA VENEZIANA** base portalavabo | *washbasin base unit*
4 **ROVERE BRICCOLA VENEZIANA** top e base | *top and base unit*
5 **LACCATO BIANCO OPACO** colonna a giorno | *column*
6 **INTEGRATO** lavabo | *washbasin*
7 **NET** miscelatore | *mixer*
8 **STONE** specchio | *mirror*
9 **MOON** luce | *lighting*

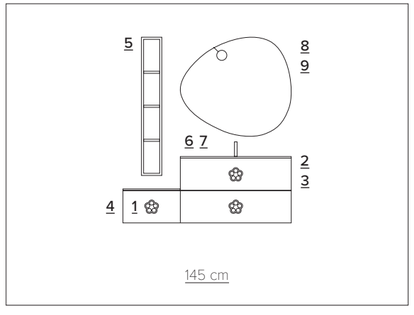

La combinazione tra lo specchio Stone e la luce Moon crea una combinazione fresca e dinamica.

The combination of the Stone mirror and the Moon light creates a fresh and dynamic combination.

La colonna a giorno laccata in bianco opaco per spezzare il ritmo del mobile.

The open column lacquered in matt white to break the rhythm of the cabinet.

Comp. LN30

La collezione Linea in una proposta estremamente elegante e bon ton.

The Linea collection in an extremely elegant and bon ton proposal.

1 **MANIGLIA LINEA** apertura | *opening system*
2 **HPL PIETRA LAVICA** top | *top*
3 **LACCATO BIANCO OPACO** base portalavabo | *washbasin base unit*
4 **LACCATO CANNA DI FUCILE** cornice base portalavabo | *frame washbasin base unit*
5 **LACCATO CANNA DI FUCILE** pensile a giorno | *wall unit*
6 **INTEGRATO HPL PIETRA LAVICA** lavabo | *washbasin*
7 **NET** miscelatore | *mixer*
8 **FLY** specchio | *mirror*
9 **TONGA** luce | *lighting*
10 **MACRAMÉ 114A** carta da parati | *wallpaper*

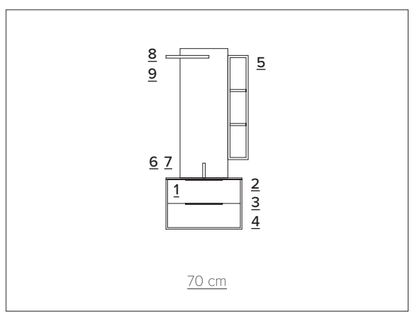

La maniglia Linea esalta al massimo
lo stile pulito e minimale del bagno.

The Linea handle maximises the clean, minimalist style of the bathroom.

Un gioco di incastri e parallelismi
tra forme rettangolari dalle
nuances metalliche e antracite.

A play of joints and parallelisms between rectangular shapes in metallic and anthracite shades.

Comp. LN31

Un gioco di volumi e di slittamenti per questa composizione di Linea.

An interplay of volumes and shifts for this Linea composition.

1 **GOLA** apertura | *opening system*
2 **SOLIDTECH FOG** top portalavabo | *washbasin base top*
3 **LACCATO BIANCO OPACO** base | *base unit*
4 **INTEGRATO SOLIDTECH BIANCO** lavabo | *washbasin*
5 **NET** miscelatore | *mixer*
6 **MADAME** specchio | *mirror*
7 **LIN** luce | *lighting*
8 **ARDESIA BIANCO** piatto doccia | *shower tray*
9 **PORTE BATTENTI 1** box doccia | *shower cabin*
10 **LINOSA 42B** carta da parati | *wallpaper*

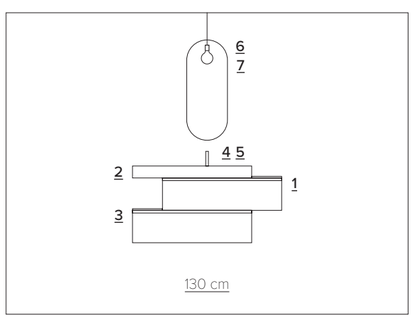

Il lavabo integrato in solidtech bianco completa il top nella versione colore fog.

The integrated white solidtech washbasin completes the top in the fog colour version.

Lo specchio Madame, completato dalla luce Lin, dona eleganza e leggerezza.

The Madame mirror, complemented by the Lin light, lends elegance and lightness.

Comp. LN32

La collezione Linea in una declinazione all'insegna dell'eleganza.

The Linea collection in a declination of elegance.

1 **MANIGLIA LINEA** apertura | *opening system*
2 **HPL CARRARA VENATO** top portalavabo | *washbasin base top*
3 **ECOMALTA FANGO** top e base | *top and base unit*
4 **INTEGRATO HPL** lavabo | *washbasin*
5 **NET INCASSO** miscelatore | *mixer*
6 **RUSTECH** specchio | *mirror*
7 **SLIM** luce | *lighting*
8 **ECOMALTA** piatto doccia | *shower tray*
9 **ANGOLO / PARETE FISSA** box doccia | *shower cabin*

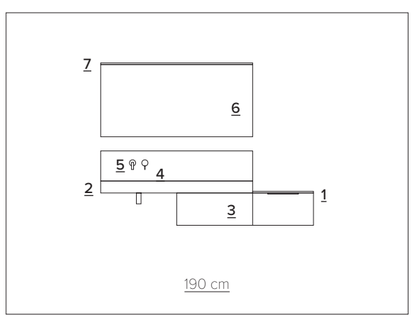

Il top con lavabo integrato in HPL carrara venato è il protagonista di questo bagno.

The top with integrated washbasin in veined HPL carrara is the star of this bathroom.

Gioco tra più livelli: piani di appoggio con altezze diverse e specchio Rustech con luce Slim.

Multi-level play: counter tops with different heights and Rustech mirror with Slim light.

Comp. LN33

Una composizione di Linea che coniuga la semplicità e linearità con un tocco fun.

A Linea composition that combines simplicity and linearity with a fun touch.

1 **MANIGLIA MARGHERITA** apertura | *opening system*
2 **SOLIDTECH BIANCO** top portalavabo | *washbasin top*
3 **ROVERE BRICCOLA VENEZIANA** top e base | *top and base unit*
4 **LACCATO BIANCO OPACO** colonna a giorno | *column*
5 **INTEGRATO SOLIDTECH BIANCO** lavabo | *washbasin*
6 **NET** miscelatore | *mixer*
7 **OPEN** specchio | *mirror*
8 **LIN** luce | *lighting*

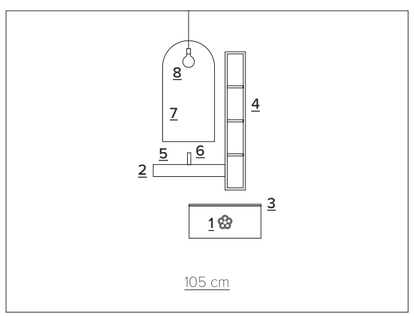

La zona lavabo e la colonna a giorno in bianco opaco illuminano la composizione.

The washbasin area and open tall unit in matt white illuminate the composition.

La briccola veneziana acquista un gusto divertente grazie alla Margherita rossa.

The Venetian briccola takes on a fun flavour thanks to the red Margherita.

Comp. LN34

Una stanza da bagno minimal in cui la finitura rovere tavole diventa protagonista.

A minimalist bathroom in which the tavole oak finish takes centre stage.

1 **GOLA** apertura | *opening system*
2 **CONSOLLE MINERALMARMO LINEA OPACO** top | *top*
3 **ROVERE TAVOLE** base portalavabo | *washbasin base unit*
4 **ROVERE TAVOLE** top e base | *base and top unit*
5 **LACCATO BIANCO OPACO** colonna | *column*
6 **INTEGRATO** lavabo | *washbasin*
7 **NET** miscelatore | *mixer*
8 **ALLUMINIO** specchio | *mirror*
9 **ANIA** luce | *lighting*
10 **ARDESIA** piatto doccia | *shower tray*

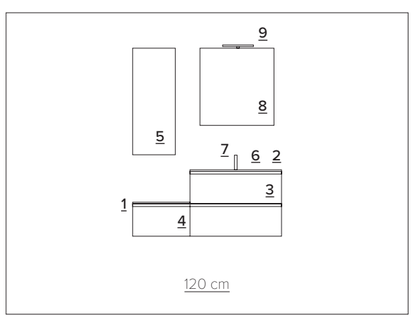

La consolle mineralmarmo Linea opaco con lavabo integrato sfrutta al massimo gli spazi.

The matt Linea mineralmarble console with integrated washbasin makes maximum use of space.

Direttamente dal mondo di Alfabeto Arteba, la doccia con piatto in finitura ardesia bianca.

Directly from the world of Alfabeto Arteba, the shower tray in white slate finish.

Comp. LN35

Doppia postazione simmetrica dove il rovere nodato dark brown si esprime al massimo.

Symmetrical double station where knotty dark brown oak is expressed to the full.

1 **GOLA** apertura | *opening system*
2 **GRES FOKOS SALE** top | *top*
3 **ROVERE NODATO DARK BROWN** base portalavabo | *washbasin base unit*
4 **INTEGRATO GRES FOKOS SALE** lavabo | *washbasin*
5 **NET** miscelatore | *mixer*
6 **MADAME** specchio | *mirror*
7 **LIN** luce | *lighting*

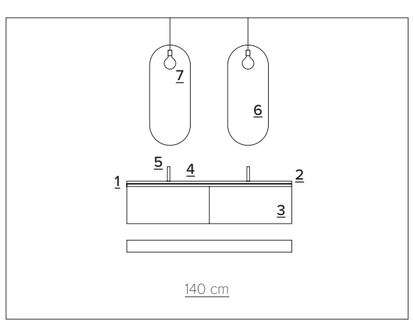

Top unico e omogeneo con doppio lavabo integrato in grès fokos sale.

Single, homogeneous top with integrated double washbasin in fokos sale stoneware.

Doppio specchio Madame dalle linee dolci in abbinata con le luci Lin a cascata.

Madame double mirror with gentle lines to match the cascading Lin lights.

Comp. LN36

Una composizione con doppia postazione, ma ognuna con la propria personalità.

A composition with two locations, but each with its own personality.

1 **GOLA** apertura | *opening system*
2 **HPL ROVERE SLAVONIA** top | *top*
3 **HPL ROVERE SLAVONIA h 12 cm** top portalavabo | *washbasin top unit*
4 **ROVERE RIGATINO VERDE CANNA OPACO** base portalavabo | *washbasin base unit*
5 **INTEGRATO BIANCO** lavabo integrato | *integrated washbasin*
6 **COGNAC 55** lavabo | *washbasin*
7 **NET** miscelatore | *mixer*
8 **ORIENTE** specchio | *mirror*
9 **MADAME** specchio | *mirror*
10 **LIN** luce | *lighting*
11 **LACCATO BIANCO OPACO** mensola | *shelf*

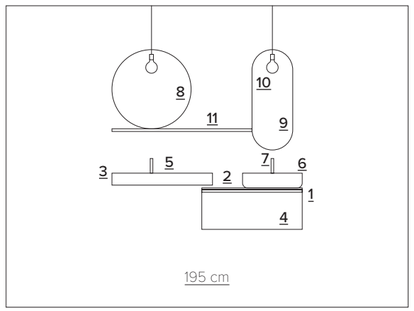

Top su due livelli coordinato, compreso un mensolone con lavabo integrato bianco.

Matching two-tier top, including a shelf with integrated white washbasin.

La mensola collega le due postazioni. Il rigatino verde canna del mobile dà un tocco di colore.

The shelf connects the two stations. The reed green rigatino of the cabinet gives a touch of colour.

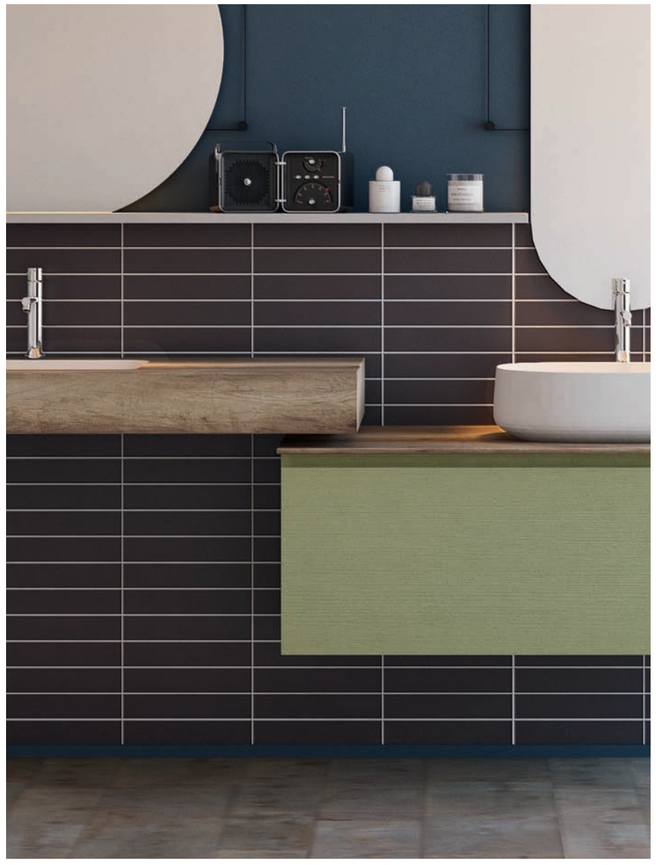

Comp. LN37

Un bagno dalle geometrie forti
e pop: con la collezione Linea
si gioca anche con i volumi.

A bathroom with strong and pop geometries: the Linea collection also plays with volumes.

1 **GOLA** apertura | *opening system*
2 **GRES FOKOS SALE** top | *top*
3 **LACCATO BIANCO OPACO** base portalavabo | *washbasin base unit*
4 **INTEGRATO GRES** lavabo | *washbasin*
5 **NET** miscelatore | *mixer*
6 **FREE** specchio | *mirror*
7 **SLIM** luce | *lighting*

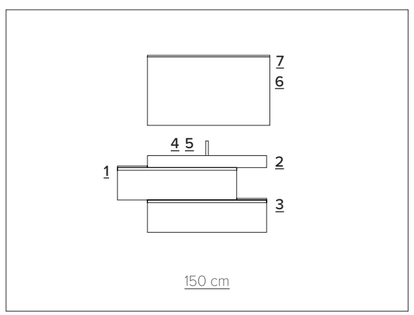

Il top con lavabo integrato in grès fokos sale si sposa con i rivestimenti della stanza.

The top with integrated washbasin in fokos sale stoneware matches the room's wall coverings.

Linee pulite e decise con l'apertura a gola e lo specchio Free.

Clean, strong lines with the groove opening and the Free mirror.

Comp. LN38

Un importante sviluppo orizzontale per questa composizione di Linea.

An important horizontal development for this Linea composition.

1 **GOLA** apertura | *opening system*
2 **ECOMALTA BRONZO LISCIO** top portalavabo | *washbasin base top*
3 **ECOMALTA BRONZO LISCIO** base portalavabo | *washbasin base unit*
4 **ECOMALTA STAGNO LISCIO** top e base | *base and top*
5 **COGNAC 55 QUADRO** lavabo | *washbasin*
6 **NET** miscelatore | *mixer*
7 **RUSTECH** specchio | *mirror*
8 **SLIM** luce | *lighting*
9 **ECOMALTA FANGO h.12 cm** mensola base | *shelf base*

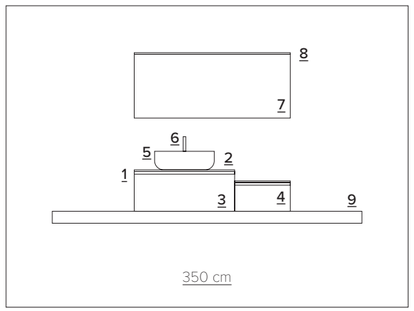

Il lavabo stondato smorza le linee rette e orizzontali del combinarsi dei moduli.

The rounded basin softens the straight, horizontal lines of the combination of modules.

Le finiture materiche della composizione nelle tre sfumature di ecomalta.

The material finishes of the composition in the three shades of ecomalta.

Comp. LN39

Una composizione Linea in ecomalta color ardesia con tagli di colore dati dalla maniglia.

A Linea composition in slate-coloured ecomalta with colour cuts provided by the handle.

1 **MANIGLIA LINEA** apertura | *opening system*
2 **HPL ROVERE GRIGIO** top | *top*
3 **ECOMALTA ARDESIA** base portalavabo | *washbasin base unit*
4 **LACCATO SABBIA OPACO** pensile a giorno | *wall unit*
5 **INTEGRATO HPL** lavabo | *washbasin*
6 **NET** miscelatore | *mixer*
7 **FULL** specchio contenitore | *mirrored cabinet*
8 **ATOS LUNGO** luce | *lighting*
9 **ECOMALTA** piatto doccia | *shower tray*
10 **PARETE FISSA** box doccia | *shower cabin*

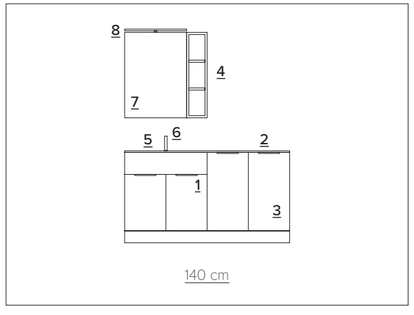

Lo specchio contenitore Full in abbinata con il pensile a giorno laccato in sabbia opaco.

The Full storage mirror in combination with the open wall unit lacquered in matt sand.

La zona doccia con parete fissa e con piatto in coordinato ecomalta color ardesia.

The shower area with a fixed wall and matching slate-coloured ecomalta shower tray.

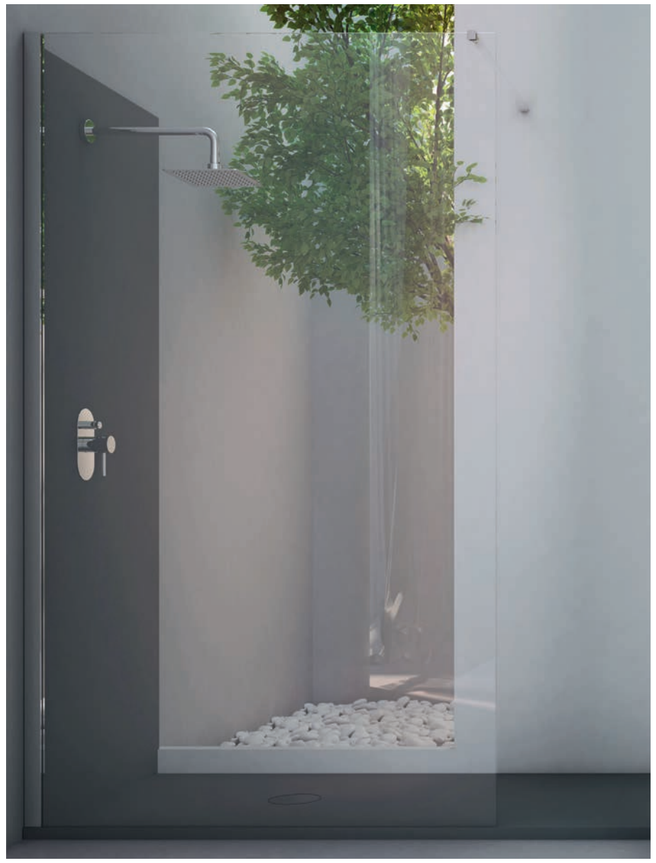

Comp. LN40

Una piccola ma capiente composizione per questo bagno dallo stile elegante.

A small but capacious composition for this elegantly styled bathroom.

1 **MANIGLIA LINEA** apertura | *opening system*
2 **GRES STATUARIO VENATO** top | *top*
3 **ROVERE ANTRACITE** base portalavabo | *washbasin base unit*
4 **SLIM 40** lavabo | *washbasin*
5 **NET** miscelatore | *mixer*
6 **ALLUMINIO** specchio | *mirror*
7 **LIN** luce | *lighting*
8 **NABUCCO 21A** carta da parati | *wallpaper*

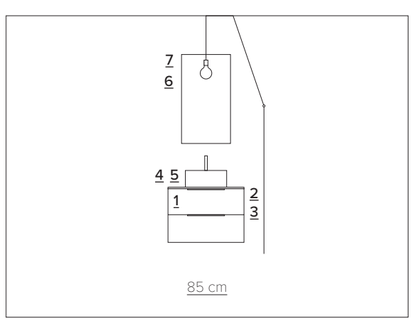

Il lavabo quadrato con angoli smussati poggia sul top in grès statuario venato.

The square washbasin with rounded corners rests on the top in veined statuary stoneware.

Angolo relax con la vasca free-standing dall'universo di Alfabeto Arteba.

Relaxation corner with the free-standing bathtub from the Alfabeto Arteba universe.

Comp. LN41

Composizione Linea con lavabo d'appoggio e miscelatore incassato a parete.

Linea composition with countertop washbasin and wall-mounted mixer.

1 **GOLA** apertura | *opening system*
2 **GEACRIL NEW NUVOLA OPACO** top | *top*
3 **ROVERE NODATO NATURE** base portalavabo | *washbasin base unit*
4 **NF** lavabo | *washbasin*
5 **MISCELATORE** | *mixer*
6 **OPEN** specchio | *mirror*
7 **MOON** luce | *lighting*
8 **MACRAMÉ** carta da parati | *wallpaper*

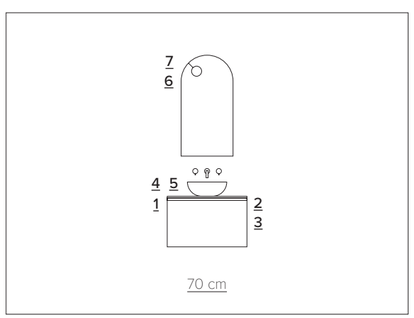

Accostamento di finiture calde e fredde tra rovere nodato e geacril new nuvola.

Combination of warm and cool finishes between knotty oak and geacril new nuvola.

Lo specchio ad arco Open con la luce magnetica Moon con dettaglio di cavo rosso.

The Open arc mirror with magnetic light Moon with red cable detail.

Comp. LN42

Doppia postazione per una composizione molto contenitiva, come lo specchio Full.

Double post for a very restrained composition, as the Full mirror.

1 **MANIGLIA LINEA** apertura | *opening system*
2 **CERAMICA BIANCO** top | *top*
3 **ECOMALTA CASTAGNA** base portalavabo | *washbasin base unit*
4 **SCRIGNO LACCATO BIANCO** colonna | *column*
5 **INTEGRATO CERAMICA** lavabo | *washbasin*
6 **NET** miscelatore | *mixer*
7 **FULL** specchio | *mirror*
8 **ATOS LUNGO** luce | *lighting*
9 **LINOSA 41B** specchio contenitore | *mirrored cabinet*

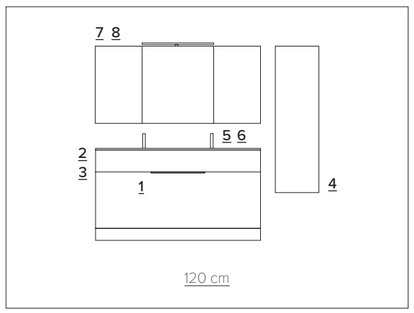

Top con doppio lavabo integrato in ceramica bianca con miscelatore.

Top with integrated double washbasin in white ceramic with mixer.

Colonna Scrigno con anta contenitiva in laccato bianco con mensole interne a vetro.

Scrigno tall unit with white lacquered storage door with internal glass shelves.

Comp. LN43

La verticalità del pensile a colonna e il tocco degli appendiabiti Margherita.

The verticality of the column wall unit and the touch of the Margherita coat hooks.

1 **PUSH PULL** apertura | *opening system*
2 **HPL CEMENTO h 12 cm** top portalavabo | *washbasin top*
3 **LACCATO GRIGIO OPACO** colonna a giorno | *column*
4 **LACCATO BIANCO OPACO** colonna | *column*
5 **COGNAC 55** lavabo | *washbasin*
6 **NET** miscelatore | *mixer*
7 **SUPERNATURAL** specchio | *mirror*
8 **LIN** luce | *lighting*
9 **MARGHERITA** appendiabiti | *clothes hangers*

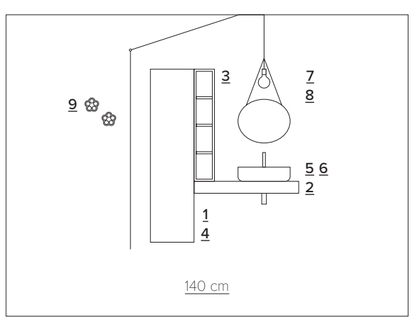

Lavabo dalle forme curve d'appoggio al top in finitura HPL cemento.

Curved washbasin resting on the shelf in HPL cemento finish.

Postazione rifinita da specchio SuperNatural e dalla colonna a giorno in laccato grigio opaco.

Workstation finished with SuperNatural mirror and open column in matt grey lacquer.

Comp. LN44

I componenti sono disposti in modo arioso, con l'aggiunta anche del pensile a giorno.

The components are arranged in an airy manner, with the addition of an open wall unit.

1 **MANIGLIA LINEA** apertura | *opening system*
2 **GRES STATUARIO VENATO h 12 cm** top portalavabo | *washbasin top*
3 **ROVERE NODATO NATURE** top e base | *top and base*
4 **LACCATO CANNA DI FUCILE** pensile a giorno | *wall unit*
5 **SKIN** lavabo | *washbasin*
6 **NET** miscelatore | *mixer*
7 **ORIENTE** specchio | *mirror*
8 **TUBINO** luce | *lighting*
9 **ECOMALTA** piatto doccia | *shower tray*
10 **PORTE BATTENTI 1** box doccia | *shower cabin*

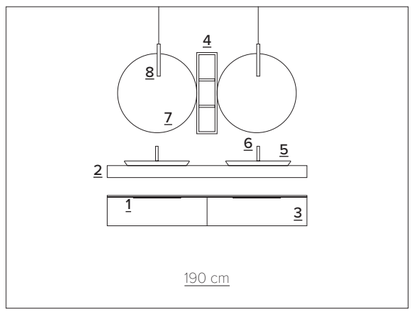

Doppio lavabo incassato con piletta che riprende finitura e forma squadrata.

Recessed double washbasin with drain that picks up the finish and squared shape.

Zona doccia con piatto in ecomalta e con porte a battenti in finitura cromo.

Shower area with ecomalta shower tray and hinged doors in chrome finish.

Comp. LN45

Composizione dai toni naturali, dal mobile al pensile con vano a giorno laccato opaco.

Composition in natural tones, from cabinet to wall unit with matt lacquered open compartment.

1 **PUSH PULL** apertura | *opening system*
2 **GRES EMPERADOR MARRONE** top | *top*
3 **GRES EMPERADOR MARRONE** base portalavabo | *washbasin base unit*
4 **LACCATO BASALTO OPACO** pensile a giorno | *wall unit*
5 **SELFIE LACCATO BASALTO OPACO** colonna | *column*
6 **INTEGRATO GRES EMPERADOR MARRONE** lavabo | *washbasin*
7 **NET** miscelatore | *mixer*
8 **LITE** specchio con luce integrata | *mirror with integrated lighting*

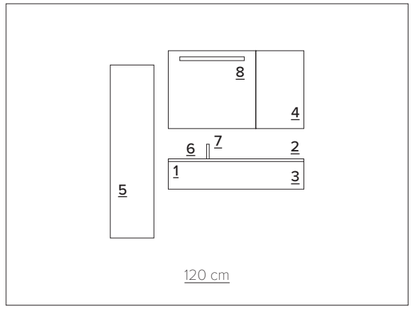

Il mobile bagno appare come un monolite massiccio in grès emperador marrone.

The bathroom cabinet appears as a solid monolith in brown Emperador stoneware.

La colonna Selfie combina un vano a giorno con una parte contenitiva con anta specchiata.

The Selfie column combines an open compartment with a storage part with a mirrored door.

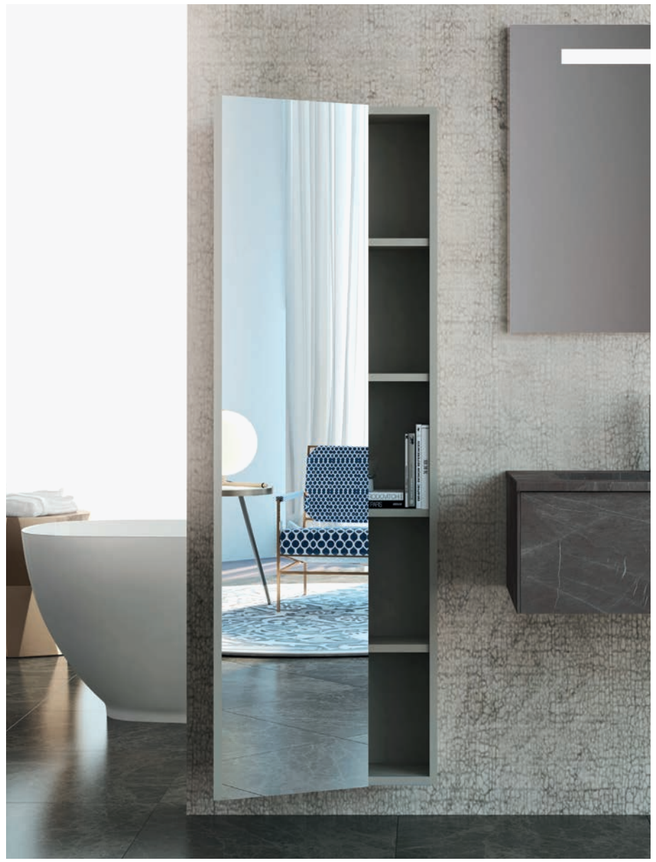

Comp. LN46

Una composizione di forme diverse all'insegna della multifunzionalità.

A composition of different shapes in the name of multifunctionality.

1 **MANIGLIA LINEA** apertura | *opening system*
2 **ROVERE NODATO NATURE** top e base | *top and base*
3 **ARDESIA BIANCA h 12 cm** top portalavabo | *washbasin top*
4 **DUNE LACCATO BASALTO OPACO** pensile a giorno | *wall unit*
5 **INTEGRATO ARDESIA BIANCA** lavabo | *washbasin*
6 **NET** miscelatore | *mixer*
7 **CIRCUS** specchio con illuminazione integrata | *mirror with integrated lighting*
8 **ARDESIA BIANCO** piatto doccia | *shower tray*
9 **PARETE FISSA** box doccia | *shower cabin*

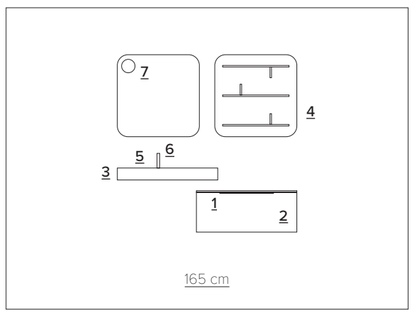

Stessa forma per lo specchio con luce integrata e il pensile a giorno laccato.

Same shape for the mirror with integrated light and the lacquered open wall unit.

Combinazione dal gusto nordico tra il rovere nodato nature e l'ardesia bianca.

Nordic flavour combination of knotty oak nature and white slate.

Comp. LN47

Una composizione Linea dagli angoli smussati e dalle finiture di stile nordico.

A Linea composition with rounded corners and a Nordic-style finish.

1 **PUSH PULL** apertura | *opening system*
2 **GEACRIL NEW NUVOLA OPACO** top | *top*
3 **ROVERE NODATO FUMÉ** base portalavabo | *washbasin base unit*
4 **ROVERE NODATO FUMÉ** top e base | *top and base*
5 **DUNE LACCATO GRIGIO OPACO** pensile a giorno | *wall unit*
6 **SLIM 60** lavabo | *washbasin*
7 **NET INCASSO** miscelatore | *mixer*
8 **CIRCUS** specchio con illuminazione integrata | *mirror with integrated lighting*

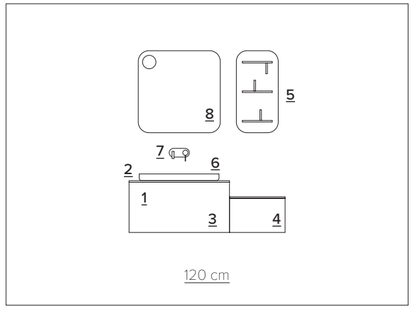

Il lavabo bianco incassato Slim 60 richiama le linee e lo stile lineare dei complementi.

The Slim 60 recessed white washbasin echoes the linear lines and style of the accessories.

Stessi angoli smussati per lo specchio Circus e per il pensile a giorno Dune.

Same rounded corners for the Circus mirror and the Dune open wall unit.

SUPERNATURAL

collezione
collection

descrizione

description

La collezione SuperNatural nasce dalla volontà di ricreare quelle emozioni che solo la natura è in grado di donarci, trasformando il bagno in un luogo di benessere e relax.
La matericità delle molteplici finiture naturali, le diverse texture e l'ampia gamma di tonalità a disposizione permettono di ricreare superfici dall'aspetto vivo e naturale.

The SuperNatural collection takes inspiration from the willingness to recreate emotions that only nature can stir up, by turning a bathroom area into a relaxing wellness area.
The material touch in several natural finishes, different textures and the wide range of available colours allow to recreate lively and natural-looking surfaces.

Sistema
System

sistema push-pull
push-pull system

anta e cassetto con chiusura ammortizzata
door and drawer with soft closing

cornice 30°
30° frame

sistema maniglia
handle system

anta e cassetto con chiusura ammortizzata
door and drawer with soft closing

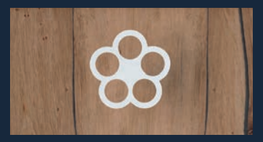

maniglia Margherita
Margherita handle

rosso, bianco, antracite, oro, ferro naturale
red, white, anthracite, gold, natural iron

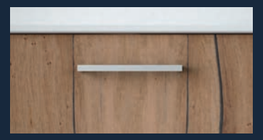

maniglia Mimosa
Mimosa handle

cromo
chrome

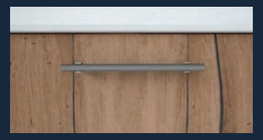

maniglia Grip
Grip handle

champagne, nichel nero
champagne, black nichel

Modularità
Modularity

basi porta lavabo
washbasin bases

larghezza (cm)
width

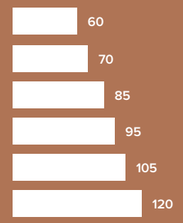

profondità (cm)
depth

altezza (cm)
height

pensili e colonne
wall and full height units

larghezza (cm)
width

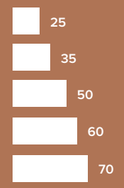

profondità (cm)
depth

altezza (cm)
height

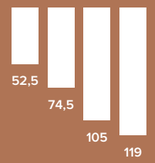

elementi componibili
modular components

larghezza (cm)
width

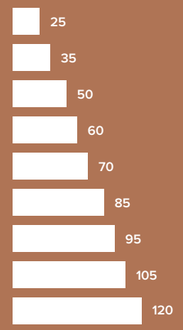

profondità (cm)
depth

altezza (cm)
height

Finiture mobile
Furniture finishes

rovere superior
superior oak

- briccola veneziana nera
- briccola veneziana rigatino
- silver
- travi secolari
- tavole
- rovere crepato naturale
- rovere crepato briccola

rovere nodato
knotted oak

- dark brown
- fumè
- moon
- nature

grès*
*stoneware**

- bianco statuario venato
- nero marquinia
- noir desir
- pietra savoia avorio
- pietra savoia grigia
- pietra savoia antracite
- emperador extra
- fokos piombo
- fokos roccia
- fokos terra
- fokos arena
- fokos sale

ecomalta
ecomalta

- ardesia
- fango
- castagna
- arenaria
- grigio
- ice
- ottone liscio
- rame liscio
- bronzo liscio
- stagno liscio

fenix*
*fenix**

- bianco kos
- beige arizona
- grigio londra
- grigio bromo
- verde comodoro
- rosso jaipur
- nero ingo

rovere rigatino laccato*
*lacquered ribbed oak**

- campionario colori Arteba

laccature
lacquers

- campionario colori Arteba

escluse finiture lucide per cornice
not including gloss finishes for frames

*escluse finiture per cornice
**not including finishes for frames*

Finiture piano top
Washbasin base unit top finishes

grès
stoneware

- bianco statuario venato
- nero marquinia
- noir desir
- pietra savoia avorio
- pietra savoia grigia
- pietra savoia antracite
- emperador extra
- fokos piombo
- fokos roccia
- fokos terra
- fokos arena
- fokos sale

HPL
HPL

- carrara venato
- emperador
- rovere slavonia
- rovere grigio
- rovere primitivo
- olmo scuro
- cemento
- ossido
- pietra lavica
- pulpis grey
- pulpis dark
- calypso

solidtech
solidtech

- bianco lucido/ opaco
- vaniglia opaco
- tortora opaco
- fog opaco

ecomalta
ecomalta

- ardesia
- fango
- castagna
- arenaria
- grigio
- ice
- ottone liscio
- rame liscio
- bronzo liscio
- stagno liscio

fenix
fenix

- bianco kos
- beige arizona
- grigio londra
- grigio bromo
- verde comodoro
- rosso jaipur
- nero ingo

ardesia
slate

- bianco 9003
- colori opachi Arteba

geacril lucido
shiny geacril

- bianco 9003
- colori opachi Arteba

tecnoril opaco
matte tecnoril

- bianco 9003

Comp. SN07

Una composizione ariosa, grazie all'accostamento di finiture pregiate.

An airy composition, thanks to the combination of quality finishes.

1 **PUSH PULL** apertura | *opening system*
2 **SOLIDTECH BIANCO OPACO** top | *top*
3 **BRICCOLA VENEZIANA** base portalavabo | *washbasin base unit*
4 **LACCATO BIANCO OPACO** cornice | *frame*
5 **INTEGRATO SOLIDTECH** lavabo | *washbasin*
6 **NET** miscelatore | *mixer*
7 **RUSTECH** specchio | *mirror with integrated lighting*
8 **SLIM** luce | *lighting*

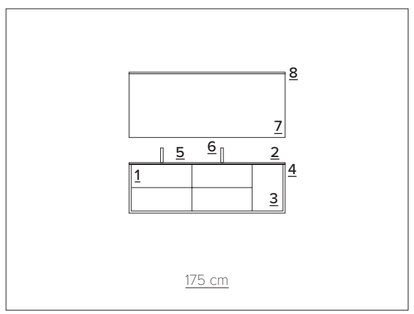

Base portalavabo realizzata con briccole veneziane, per una superficie dall'aspetto vivo e naturale.

Washbasin made with venetian briccole, for a lively and natural-looking surface.

Atmosfera rilassante creata dalle superfici materiche e dallo specchio con luce integrata Rustech.

A relaxing atmosphere created by the textured surfaces and the Rustech mirror with integrated light.

Comp. SN08

Il benessere di una composizione ispirata alla purezza della natura.

The well-being of a composition inspired by the purity of nature.

1 **PUSH PULL** apertura | *opening system*
2 **ROVERE NODATO NATURE** base portalavabo | *washbasin base unit*
3 **LACCATO NUVOLA OPACO** cornice | *frame*
4 **NF SOPRAPIANO** lavabo | *washbasin*
5 **LACCATO NUVOLA OPACO** colonna | *column*

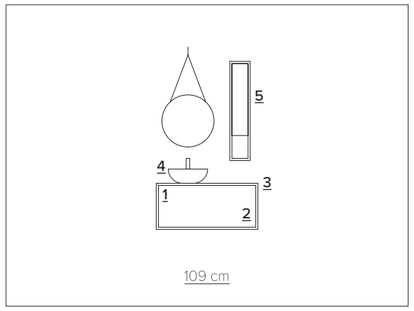

Top laccato nuvola opaco e
lavabo a ciotola dalle linee dolci.

Matt white laquered top and bowl-shaped washbasin with gentle lines.

Top, pensili e complementi
coordinati tra loro.

Top, wall units and complements coordinated with each other.

Comp. SN09

Contrasti equilibrati tra la cornice laccata bianco opaco e il rovere nodato naturale.

Balanced contrasts between the matt white lacquered frame and the nature knotted oak.

1 **PUSH PULL** apertura | *opening system*
2 **CALCE TORTORA** top | *top*
3 **ROVERE NODATO NATURE** base portalavabo | *washbasin base unit*
4 **LACCATO BIANCO OPACO** cornice | *frame*
5 **LACCATO BIANCO OPACO** pensile a giorno | *wall unit*
6 **TAI SOPRAPIANO** lavabo | *washbasin*

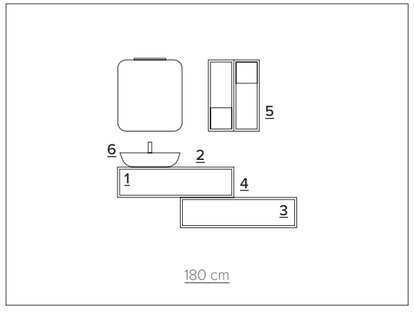

Ritmo e funzionalità con la combinazione dei cassetti.

Drawers combination gives rhythm and functionality.

Specchio e pensile a giorno si armonizzano tra loro.

The mirror and the open wall unit go well together.

Comp. SN10

Una composizione
bilanciata dalle finiture
e dalle geometrie pulite.

A composition balanced by
finishes and clean geometries.

1 **PUSH PULL** apertura | *opening system*
2 **GRES NOIR DESIR** top portalavabo | *washbasin top unit*
3 **LACCATO TORTORA OPACO** top e base | *top and base*
4 **INTEGRATO GRES** lavabo | *washbasin*
5 **NET INCASSO** miscelatore | *mixer*
6 **DREAM** specchio | *mirror*
7 **SLIM** luce | *lighting*
8 **ARDESIA** piatto doccia | *shower tray*
9 **ANGOLO / PARETE FISSA** box doccia | *shower cabin*

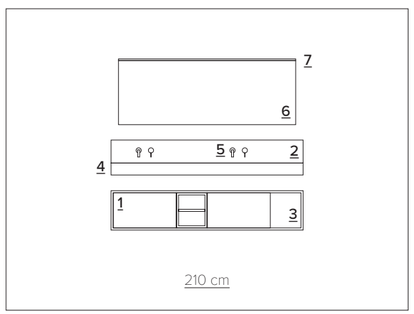

Top portalavabo in grès noir desir.

Noir desir stoneware washbasin top unit.

Effetto materico totale, dalla zona lavabo al piatto doccia.

Total textural effect, from the sink area to the shower tray.

Comp. SN11

Lo specchio Free e la luce Slim illuminano la composizione.

The Free mirror and the Slim lighting illuminate the composition.

1 **PUSH PULL** apertura | *opening system*
2 **GEACRIL MOKA OPACO** top portalavabo | *washbasin top unit*
3 **LACCATO BIANCO OPACO** top e base | *top and base*
4 **GEACRIL MOKA OPACO** lavabo | *washbasin*
5 **NET INCASSO** miscelatore | *mixer*
6 **FREE** specchio | *mirror*
7 **SLIM** luce | *lighting*
8 **TUBINO** luce | *lighting*

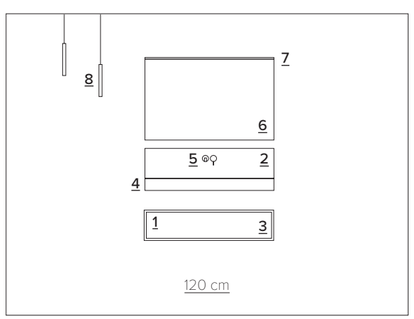

Il lavabo integrato nel geacril moka richiama lo stile elegante dei complementi.

The recessed white washbasin in geacril moka echoes the elegant style of the accessories.

Composizione dalle vivaci possibilità cromatiche.

Composition with vivid colour possibilities.

Comp. SN12

Doppia postazione
in laccato bianco opaco
e doppio specchio Open
con sistema luce Tubino.

Double station in matt white lacquered and double Open mirror, with Tubino lighting.

1 **PUSH PULL** apertura | *opening system*
2 **ARDESIA BIANCO** top | *top*
3 **LACCATO BIANCO OPACO** base portalavabo | *washbasin base unit*
4 **LACCATO BIANCO OPACO** base a giorno | *base unit*
5 **SKIN** lavabo | *washbasin*
6 **NET** miscelatore | *mixer*
7 **OPEN** specchio | *mirror*
8 **TUBINO** luce | *lighting*

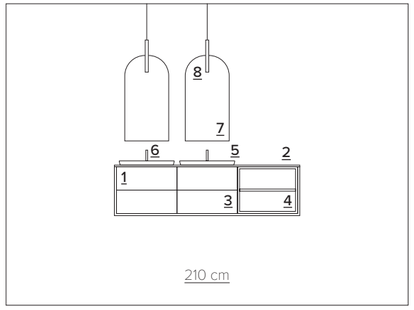

Combinazioni fresche e luminose.
Fresh and bright combinations.

Comodi e funzionali vani a giorno completano la base portalavabo.

Convenient and functional open compartments complete the washbasin base unit.

EPOQUE

collezione
collection

descrizione

Accenni rétro, linee sobrie e tecnologia produttiva. Epoque è una collezione che riassume questi elementi sfoggiando una spiccata personalità senza risultare mai invadente.
La maniglia Margherita, la scala stile “industrial”, lo specchio dal cordino in cuoio e le mensole dagli spessori sostenuti rendono questa collezione unica nel suo genere.

description

Characterized by a rétro style, a plain silhouette and technology in production, the Epoque collection perfectly matches these features with a marked, never intrusive personality.
A few peculiar details make this collection unique in its genre: the specially designed Margherita handle, the industrial-style ladder, the mirror with a leather string, the thick shelves.

Sistema
System

spigolo con taglio a 45°
45° cut edge

sistema maniglia
handle system

anta e cassetto con chiusura ammortizzata
door and drawer with soft closing

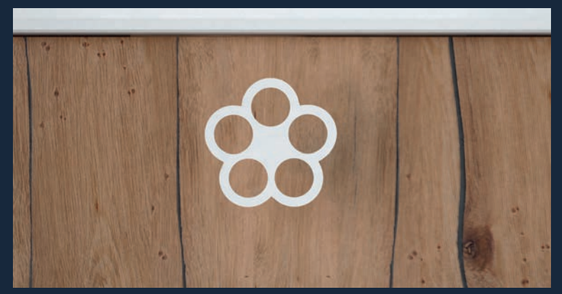

maniglia Margherita
Margherita handle

rosso, bianco, antracite, oro, ferro naturale
red, white, anthracite, gold, natural iron

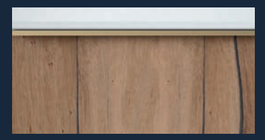

maniglia Linea
Linea handle

ottone satinato, bianco, nero
brushed brass, white, black

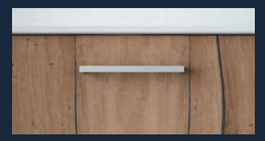

maniglia Mimosa
Mimosa handle

cromo
chrome

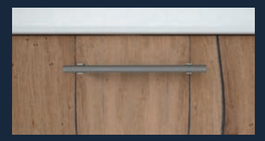

maniglia Grip
Grip handle

champagne, nichel nero
champagne, black nichel

Modularità
Modularity

basi porta lavabo
washbasin bases

larghezza (cm)
width

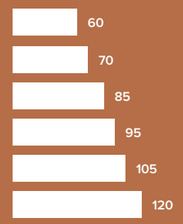

profondità (cm)
depth

altezza (cm)
height

pensili e colonne
wall and full height units

larghezza (cm)
width

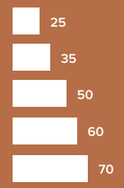

profondità (cm)
depth

altezza (cm)
height

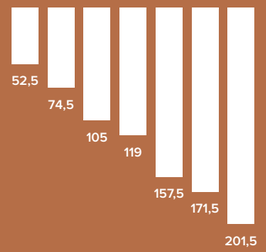

elementi componibili
modular components

larghezza (cm)
width

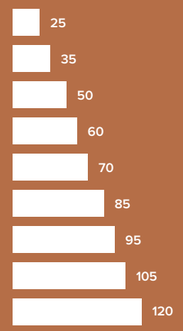

profondità (cm)
depth

altezza (cm)
height

Finiture mobile
Furniture finishes

rovere superior
superior oak

- briccola veneziana nera
- briccola veneziana rigatino
- silver
- travi secolari
- tavole
- rovere crepato naturale
- rovere crepato briccola

rovere nodato
knotted oak

- dark brown
- fumè
- moon
- nature

ecomalta
ecomalta

- ardesia
- fango
- castagna
- arenaria
- grigio
- ice
- ottone liscio
- rame liscio
- bronzo liscio
- stagno liscio

fenix
fenix

- bianco kos
- beige arizona
- grigio londra
- grigio bromo
- verde comodoro
- rosso jaipur
- nero ingo

rovere rigatino laccato
lacquered ribbed oak

- campionario colori Arteba

laccature
lacquers

- campionario colori Arteba

Finiture piano top
Washbasin base unit top finishes

grès
stoneware

- bianco statuario venato
- nero marquinia
- noir desir
- pietra savoia avorio
- pietra savoia grigia
- pietra savoia antracite
- emperador extra
- fokos piombo
- fokos roccia
- fokos terra
- fokos arena
- fokos sale

HPL
HPL

- carrara venato
- emperador
- rovere slavonia
- rovere grigio
- rovere primitivo
- olmo scuro
- cemento
- ossido
- pietra lavica
- pulpis grey
- pulpis dark
- calypso

solidtech
solidtech

- bianco lucido/ opaco
- vaniglia opaco
- tortora opaco
- fog opaco

ecomalta
ecomalta

- ardesia
- fango
- castagna
- arenaria
- grigio
- ice
- ottone liscio
- rame liscio
- bronzo liscio
- stagno liscio

fenix
fenix

- bianco kos
- beige arizona
- grigio londra
- grigio bromo
- verde comodoro
- rosso jaipur
- nero ingo

ardesia
slate

- bianco 9003
- colori opachi Arteba

geacril lucido
shiny geacril

- bianco 9003
- colori opachi Arteba

tecnoril opaco
matte tecnoril

- bianco 9003

Comp. EQ06

Una composizione di carattere
e grande personalità.

*A composition with character
and great personality.*

1 **MANIGLIA MARGHERITA** apertura | *opening system*
2 **ECOMALTA ARDESIA** top | *top*
3 **ECOMALTA ARDESIA** base portalavabo | *washbasin base unit*
4 **COGNAC 46 QUADRO RIVESTITO ECOMALTA ARDESIA** lavabo | *washbasin*
5 **NET** miscelatore | *mixer*
6 **LUNA** specchio | *mirror*
7 **FARETTO SPECCHIO** luce | *lighting*
8 **ECOMALTA FANGO** mensola | *shelf*

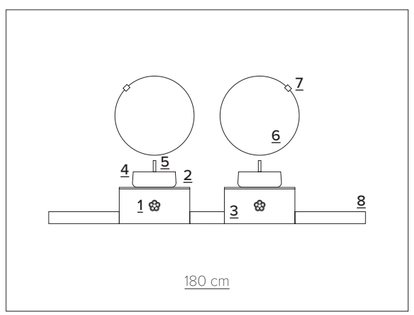

Base portalavabo, top e lavabo in ecomalta ardesia per un effetto total look.

Total look effect: base unit, top and washbasin in slate ecomalta.

Le comode mensole in ecomalta fango rendono completa la collezione Epoque.

Comfortable shelves in fango ecomalta complete the Epoque collection.

Comp. EQ07

Uno stile originale grazie alla combinazione tra le finiture in ecomalta ice, le maniglie Margherita e il grande specchio Free.

Original style: ice ecomalta finishes, the Margherita handles and the Free mirror.

1 **MANIGLIA MARGHERITA** apertura | *opening system*
2 **ECOMALTA ICE** top | *top*
3 **ECOMALTA ICE** base portalavabo | *washbasin base unit*
4 **ECOMALTA ICE** base a giorno | *base unit*
5 **COGNAC 46 QUADRO RIVESTITO ECOMALTA ICE** lavabo | *washbasin*
6 **NET INCASSO** miscelatore | *mixer*
7 **FREE** specchio | *mirror*
8 **MARGHERITA** appendiabiti | *clothes hangers*
9 **ECOMALTA** piatto doccia | *shower tray*
10 **NICCHIA / ANTA BATTENTE** box doccia | *shower cabin*

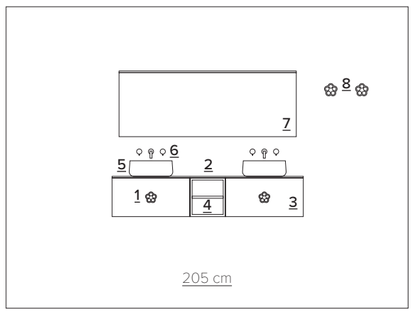

Il delicato lavabo a ciotola rivestito in ecomalta ice poggia sul top della stessa finitura.

Delicate bowl-shaped washbasin in ice ecomalta rests on the same finish top.

Angolo relax con tavolino e appendiabiti Margherita.

Relax corner with small table and Margherita handle.

Comp. EQ08

Una composizione essenziale e dal gusto rétro, grazie a dettagli ricercati come le maniglie Margherita.

Rétro and refined-style composition, thanks to sophisticated details as the Margherita handles.

1 **MANIGLIA MARGHERITA** apertura | *opening system*
2 **TECNORIL BIANCO** top | *top*
3 **LACCATO BIANCO OPACO** base portalavabo | *washbasin base unit*
4 **LACCATO BIANCO OPACO** pensile | *wall unit*
5 **INTEGRATO** lavabo | *washbasin*

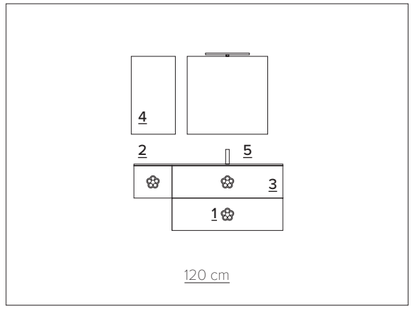

Il lavabo incassato bianco opaco richiama le linee essenziali degli altri complementi.

The recessed matt white washbasin echoes the linear lines and style of the accessories.

Colonna a giorno laccato bianco opaco e specchio retroilluminato.

Matt white lacquered open wall unit and integrated backlighting mirror.

Comp. EQ09

Giochi di finiture tra la base portalavabo in rovere crepato naturale, il top in ardesia bianco e il laccato opaco della colonna a giorno.

Original finishes combination with washbasin base unit natural cracked oak, white slate top and matt lacquered open wall unit.

1 **MANIGLIA MARGHERITA** apertura | *opening system*
2 **ARDESIA BIANCO** top | *top*
3 **ROVERE CREPATO NATURALE** base portalavabo e mensola | *washbasin base unit and shelf*
4 **LACCATO BIANCO OPACO** colonna a giorno | *column*
5 **SKIN SOPRAPIANO** lavabo | *washbasin*

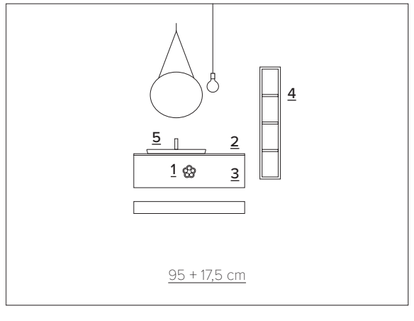

Portalavabo e mensola pratici
e funzionali.

Practical and functional washbasin base unit and shelves.

Combinazioni materiche tra
l'ardesia bianca e il rovere naturale.

Material combinations with white slate and natural oak.

Comp. EQ10

Epoque si esprime in una composizione dalle finiture affascinanti.

The Epoque collection is expressed in a composition with fascinating finishes.

1 **MANIGLIA MARGHERITA** apertura | *opening system*
2 **ECOMALTA GRIGIO** top | *top*
3 **ECOMALTA GRIGIO** base portalavabo | *washbasin base unit*
4 **ROVERE TRAVI SECOLARI** top e base | *top and base*
5 **LACCATO AVORIO GOFFRATO** colonna | *column*
6 **INTEGRATO ECOMALTA** lavabo | *washbasin*
7 **NET** miscelatore | *mixer*
8 **MADAME** specchio | *mirror*
9 **LIN** luce | *lighting*

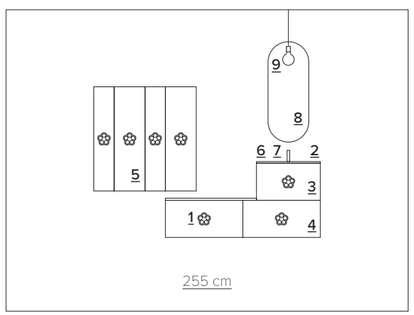

Composizione materica con ecomalta grigio e rovere travi secolari.

Material composition with grey ecomalta and travi secolari oak.

Le diverse finiture sono armonizzate dalle originali maniglie Margherita.

Different finishes harmonized by Margherita handles.

Comp. EQ11

Un'ambientazione dai toni caldi e naturali, dove predomina una componente materica.

A setting with natural, warm tones where the material components predominate.

1 **MANIGLIA MARGHERITA** apertura | *opening system*
2 **TECNORIL BIANCO** top | *top*
3 **ROVERE CREPATO BRICCOLA** base portalavabo | *washbasin base unit*
4 **LACCATO BIANCO OPACO** pensile a giorno | *wall unit*
5 **INTEGRATO** lavabo | *washbasin*

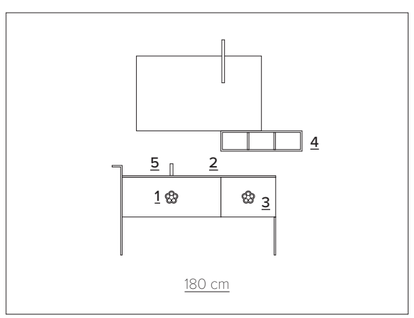

Il pensile a giorno laccato bianco opaco completa l'insieme.

Lacquered white open wall unit completes the room.

Elegante base portalavabo in rovere crepato e patinato con pratico accessorio portasciugamani in ferro naturale.

Elegant washbasin base unit in natural cracked and patinated oak with practical natural iron towel rail.

ONDA

collezione
collection

descrizione

Le seducenti curve della collezione Onda sfuggono nello spazio, donando armonia e movimento alla sala da bagno.
Le sue forme morbide si adattano perfettamente a grandi e piccoli ambienti, coniugando in modo ottimale personalità e funzionalità.

description

The charming curves of the Onda collection dance away flawlessly in every space, giving the bathroom newly found harmony and movement.
The soft lines are ideal for large and small environments alike, in a perfect mix of strong character and high functionality.

Sistema
System

frontale curvato
curved front

sistema maniglia
handle system

anta e cassetto con chiusura ammortizzata
door and drawer with soft closing

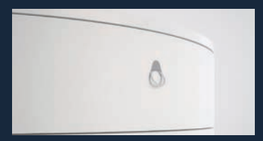

maniglia Ring
Ring handle

bianco, antracite, cromo
white, black, chrome

maniglia MA52
MA52 handle

cromo
chrome

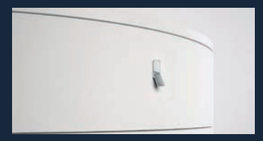

maniglia Clic
Clic handle

cromo
chrome

Modularità
Modularity

basi porta lavabo
washbasin bases

larghezza (cm)
width

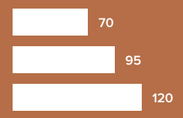

profondità (cm)
depth

altezza (cm)
height

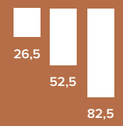

pensili e colonne
wall and full height units

larghezza (cm)
width

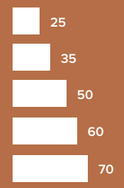

profondità (cm)
depth

altezza (cm)
height

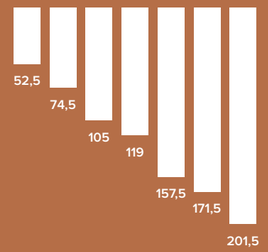

elementi componibili
modular components

larghezza (cm)
width

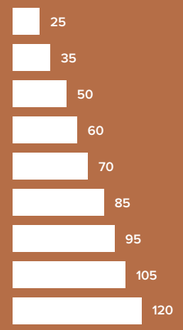

profondità (cm)
depth

altezza (cm)
height

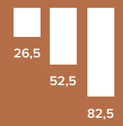

Finiture mobile
Furniture finishes

rovere superior
superior oak

- briccola veneziana nera
- briccola veneziana rigatino
- silver
- travi secolari
- tavole
- rovere crepato naturale
- rovere crepato briccola

rovere nodato
knotted oak

- dark brown
- fumè
- moon
- nature

ecomalta
ecomalta

- ardesia
- fango
- castagna
- arenaria
- grigio
- ice
- ottone liscio
- rame liscio
- bronzo liscio
- stagno liscio

rovere rigatino laccato
lacquered ribbed oak

- campionario colori Arteba

laccature
lacquers

- campionario colori Arteba

Finiture piano top
Washbasin base unit top finishes

solidtech
solidtech

- bianco lucido/ opaco
- vaniglia opaco
- tortora opaco
- fog opaco

ecomalta
ecomalta

- ardesia
- fango
- castagna
- arenaria
- grigio
- ice
- ottone liscio
- rame liscio
- bronzo liscio
- stagno liscio

ardesia
slate

- bianco 9003
- colori opachi Arteba

geacril lucido
shiny geacril

- bianco 9003
- colori opachi Arteba

tecnoril opaco
matte tecnoril

- bianco 9003

Comp. ON09

Una collezione che dona
armonia e movimento a tutta
la sala da bagno.

Onda collection brings harmony to the entire surroundings.

1 **MANIGLIA RING** apertura | *opening system*
2 **SOLIDTECH BIANCO OPACO** top | *top*
3 **ROVERE TAVOLE** base portalavabo | *washbasin base unit*
4 **LACCATO GRIGIO NEW NUVOLA OPACO** base a giorno | *washbasin base unit*
5 **INTEGRATO SOLIDTECH BIANCO OPACO** lavabo | *washbasin*
6 **NET** miscelatore | *mixer*
7 **MADAME** specchio | *mirror*
8 **LIN** luce | *lighting*

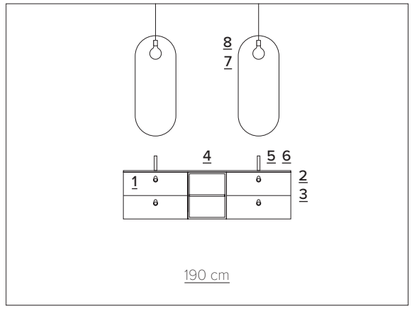

Lavabo integrato e base
a giorno in laccato opaco.

Integrated basin and matt lacquered washbasin base unit.

Una composizione elegante,
dove convivono linee rette
e curve.

An elegant composition where straight and organic lines coexist.

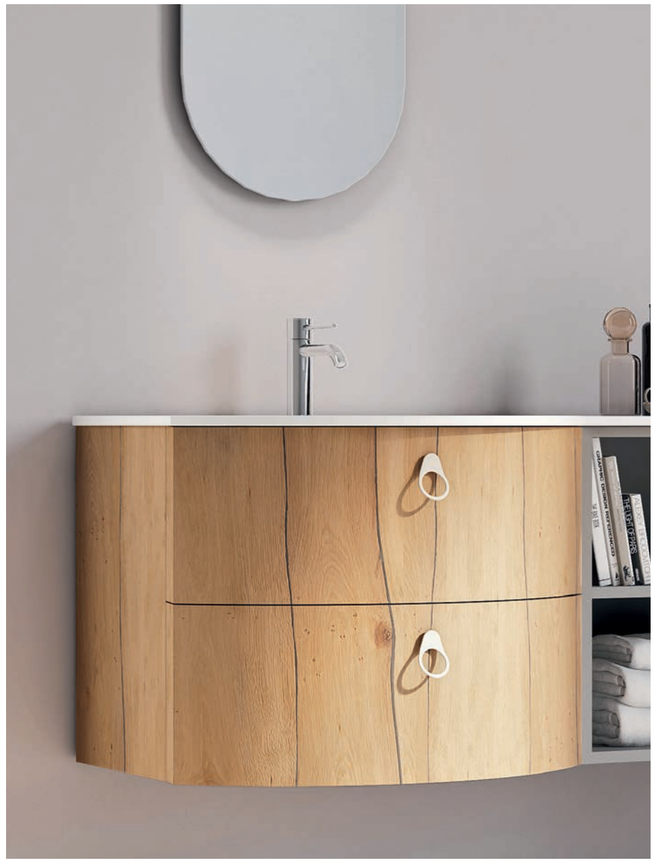

Comp. ON10

Una composizione completa,
dal sistema di illuminazione
al box doccia.

A complete collection,
from the lighting system
to the shower cabin.

1 **MANIGLIA RING** apertura | *opening system*
2 **GEACRIL NEW NUVOLA OPACO** top | *top*
3 **ROVERE RIGATINO LACCATO BIANCO OPACO** base portalavabo | *washbasin base unit*
4 **INTEGRATO GEACRIL NEW NUVOLA OPACO** lavabo | *washbasin*
5 **NET** miscelatore | *mixer*
6 **STONE** specchio | *mirror*
7 **TUBINO** luce | *lighting*
8 **GEACRIL NEW NUVOLA OPACO** piatto doccia | *shower tray*
9 **KARAKUM 231B** carta da parati | *wallpaper*
10 **PARETE FISSA** box doccia | *shower cabin*

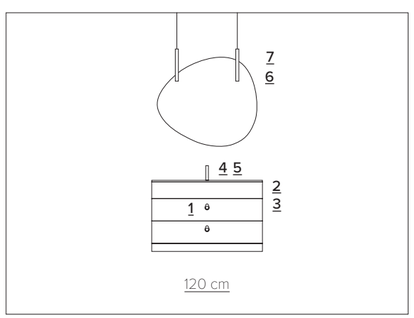

La base curvilinea dona movimento a tutto l'insieme.

The curved base gives movement to the entire room.

Zona doccia, pratica e spaziosa.

Practical and spacious shower cabin.

Comp. ON11

Una composizione organizzata ed essenziale.

An essential and organized composition.

1 **MANIGLIA RING** apertura | *opening system*
2 **ARDESIA BIANCA** top | *top*
3 **LACCATO BIANCO OPACO** base portalavabo | *washbasin base unit*
4 **COGNAC 42** lavabo | *washbasin*
5 **NET** miscelatore | *mixer*
6 **FLY** specchio | *mirror*
7 **TONGA** luce | *lighting*
8 **ARDESIA BIANCA** piatto doccia | *shower tray*
9 **WOODBLEND 11A** carta da parati | *wallpaper*
10 **PARETE FISSA** box doccia | *shower cabin*

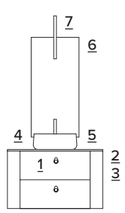

Il lavabo poggia con grande eleganza sul top in ardesia bianca.

Washbasin elegantly rests on the white slate top.

Forme curvilinee dominano la composizione.

Curved shapes characterize the composition.

Comp. ON12

Spazio e praticità in un'unica composizione, dai sanitari allo specchio con illuminazione integrata Circus.

Space and practicality in one composition, from the bathroom fixtures to the Circus mirror with integrated lighting.

1 **MANIGLIA MA52** apertura | *opening system*
2 **ECOMALTA ARDESIA** top | *top*
3 **LACCATO BIANCO OPACO** base portalavabo | *washbasin base unit*
4 **LACCATO BIANCO OPACO** colonna | *column*
5 **SKIN OVALE** lavabo | *washbasin*
6 **NET** miscelatore | *mixer*
7 **CIRCUS** specchio con luce integrata | *mirror with integrated lighting*

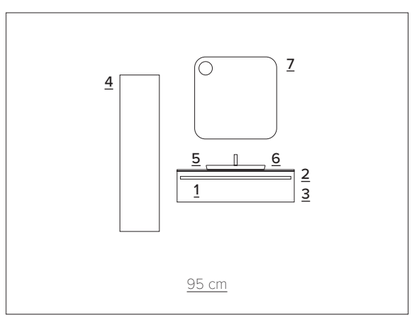

Top in ecomalta ardesia
per un contrasto deciso.

Ecomalta slate top
for a strong contrast.

Lo specchio Circus con illuminazione
integrata aumenta gradevolmente la
luminosità del bagno.

Circus mirror with integrated lighting
pleasantly increases the room
brightness.

Comp. ON13

L'ariosità del pensile a giorno Dune e la perfezione dello specchio Oriente.

Dune open wall unit and Oriente mirror.

1 **MANIGLIA RING** apertura | *opening system*
2 **SOLIDTECH BIANCO** top | *top*
3 **LACCATO BASALTO OPACO** base portalavabo | *washbasin base unit*
4 **DUNE LACCATO BASALTO OPACO** pensile a giorno | *wall unit*
5 **INTEGRATO SOLIDTECH BIANCO** lavabo | *washbasin*
6 **NET** miscelatore | *mixer*
7 **ORIENTE** specchio | *mirror*
8 **MOON** luce | *lighting*

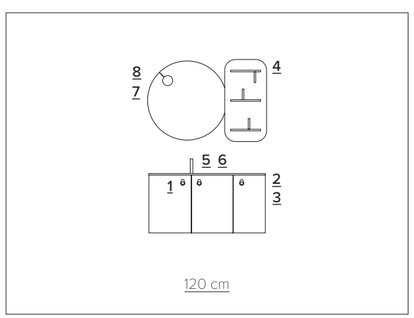

Dal lavabo al pensile a giorno tutto è movimento nella collezione Onda.

From the washbasin to the open wall unit, everything is movement with Onda collection.

Lo specchio Oriente con la luce magnetica Moon, con il dettaglio del cavo rosso.

The Orient mirror with magnetic applied light Moon, with red cable detail.

Comp. ON14

I complementi si dispongono in maniera ariosa, con l'aggiunta dell'illuminazione Moon.

With the Moon lighting, the complements give an airy character to room.

1 **MANIGLIA RING** apertura | *opening system*
2 **GEACRIL BEIGE OPACO** top | *top*
3 **LACCATO BEIGE OPACO** base portalavabo | *washbasin base unit*
4 **LACCATO BEIGE OPACO** colonna | *column*
5 **INTEGRATO GEACRIL BEIGE OPACO** lavabo | *washbasin*
6 **NET** miscelatore | *mixer*
7 **ORIENTE** specchio | *mirror*
8 **MOON** luce | *lighting*
9 **PRESAGIO 131B** carta da parati | *wallpaper*
10 **LACCATO CANNA DI FUCILE OPACO** mensola | *shelf*

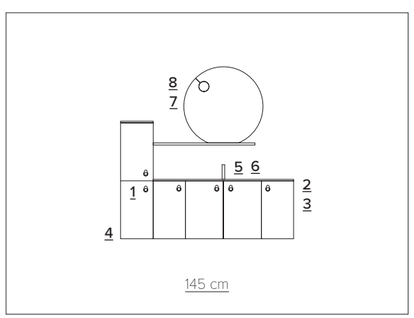

Lavabo integrato in geacril beige opaco, in tinta con la colonna.

Integrated washbasin in matt beige geacril, matching the tall unit.

La praticità delle maniglie Ring si accosta con classe ai toni naturali della composizione.

The practicality of the Ring handles elegantly matches the natural tones of the composition.

ALFABETO ARTEBA

sistema globale
global system

descrizione

Il mondo Arteba si arricchisce
di nuovi elementi per progettare
il bagno a 360 gradi.
Un alfabeto progettuale
ed estetico che permette
a ciascuno di scrivere il proprio
spazio di benessere coniugando
nel miglior modo funzione
e stile.

description

*The Arteba universe is now
made of new elements to
design your bathroom with
a 360° approach.
A new design aesthetic that
allows everyone to create their
own wellbeing space, in the
perfect mix of functionality
and style.*

ALFABETO ARTEBA

Un vero e proprio ecosistema definito dall'interazione degli elementi: materiali, complementi e sistemi di arredo in equilibrio dinamico tra loro, il risultato di un meticoloso percorso di ricerca e sviluppo. Arteba ti fornisce uno strumento funzionale pensato per progettare e dare valore a quello che più ci sta a cuore: il tuo benessere.

A true ecosystem defined by the interaction of its parts: a dynamic balance between materials and furnishing systems, the result of a meticulous process of research and development. Arteba provides you a functional tool designed to plan and give value to what interest us the most: your wellbeing.

Scopri di più
Learn more

mobili da bagno
bathroom furniture

vasta scelta di forme e materiali per mobili bagno dal design artigiano

wide choice of shapes and materials for design bathroom furniture

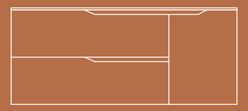

lavabi e miscelatori
washbasins and mixers

miscelatori e lavabi d'appoggio o integrati per un look uniforme

mixers and countertop or built-in basins for a uniform look

specchiere
mirrors

specchiere squadrate, tonde o con forme irregolari

square, round or irregular shaped mirrors

box e piatti doccia
shower cabins and trays

piatti doccia, ante, rivestimenti a parete per docce ad angolo o in nicchia

shower trays, doors, wall panelling for corner or recessed showers

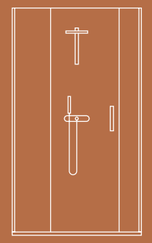

vasche
bathtubs

vasche eleganti e moderne per un ambiente di autentico benessere

elegant and modern bathtubs for a unique wellness ambience

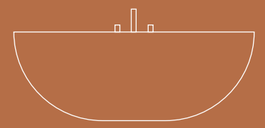

sanitari
toilets

la soluzione giusta per ogni richiesta

the right solution for every request

pensili
wall units

accessori a parete per completare la stanza bagno, decorativi e funzionali

wall units and accessories to complete the bathroom, decorative and functional

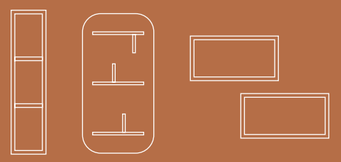

illuminazione
lighting

vasta scelta di illuminazione per valorizzare il tuo bagno

wide choice of lighting to enhance your bathroom

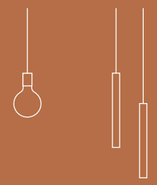

carta da parati
wall paper

rivestimenti per pareti per dare un tocco in più alla stanza da bagno

wall coverings to give an extra touch to the bathroom

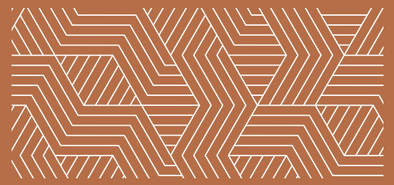

Mobili da bagno
Bathroom furniture

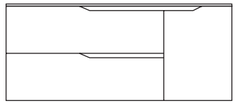

1 RUSTECH
2 SUPERNATURAL
3 LINEA

4 EPOQUE
5 ONDA
6 NEWSMART

1

2

3

4

5

6

Lavabi e miscelatori
Washbasins and mixers

lavabi
washbasins

1 ECOMALTA
2 CIOTOLA 55
3 CIOTOLA 42
4 SLIM 60
5 SLIM 40
6 SLIM 60 incassato | *recessed washbasin*
7 CIOTOLA 42 incassato | *recessed washbasin*
8 CIOTOLA 55 incassato | *recessed washbasin*
9 COGNAC 42
10 COGNAC 55
11 COGNAC 46 QUADRO
12 COGNAC 55 QUADRO

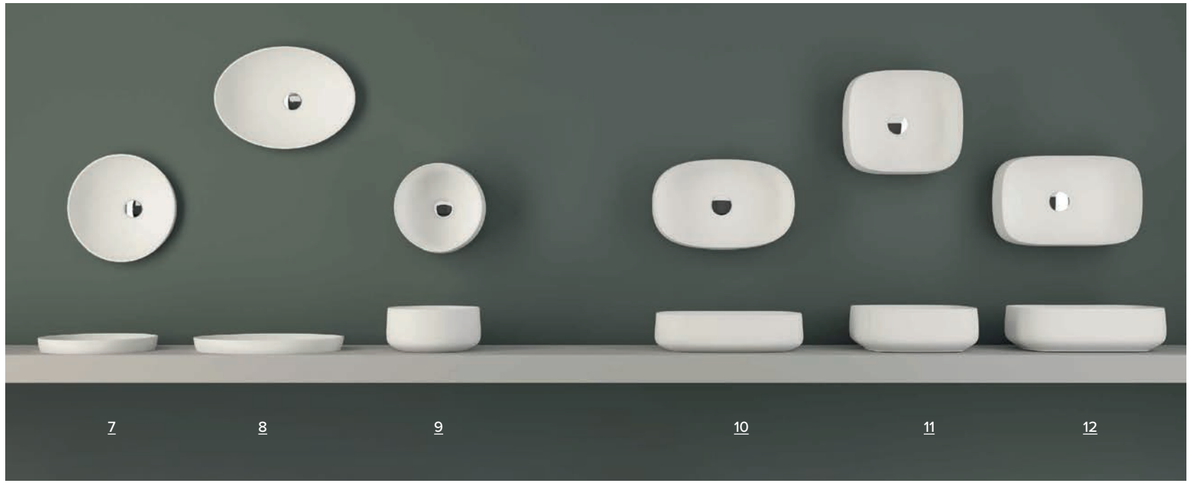

13 AQUARIUS incassato | *recessed washbasin*
14 AQUARIUS bicolore | *bicoloured*
15 AQUARIUS cover bianca | *white cover*
16 AQUARIUS monocolore | *monochrome*

miscelatori
mixers

1 NET
2 GRIP
3 CHESTER

finiture
finishes

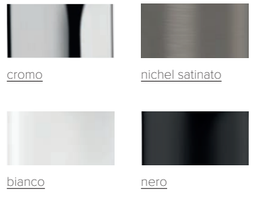

Specchiere
Mirrors

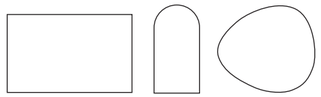

1 OPEN
2 LUNA
3 ORIENTE
4 SUPERNATURAL
5 STONE
6 MADAME
7 RUSTECH
8 **STRIPE** luce integrata | *integrated lighting*
9 **DREAM** luce integrata | *integrated lighting*
10 **FULL** luce integrata | *integrated lighting*
11 **LITE** luce integrata | *integrated lighting*

12 FREE
13 ALLUMINIO
14 **QUADRO** luce integrata | *integrated lighting*
15 NEWSMART
16 EPOQUE
17 **SUNSET** luce integrata | *integrated lighting*

Box e piatti doccia
Shower cabins and trays

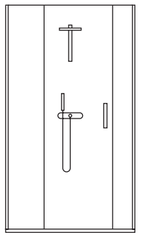

1 BOX DOCCIA | *shower cabin*
2 PIATTO DOCCIA TECNORIL / ECOMALTA | *shower tray*
3 PIATTO DOCCIA ARDESIA | *shower tray*

Vasche
Bathtubs

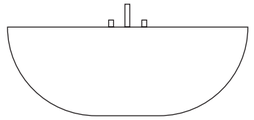

VASCHE FREESTANDING | *freestanding bathtubs*

Sanitari
Toilets

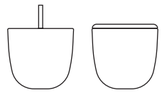

1 **SANITARI TONDI** | *Round sanitary ware*
2 **SANITARI TONDI SOSPESI**
| *Round suspended sanitary ware*

Pensili
Wall units

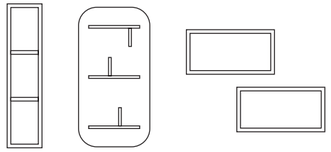

1 **SELFIE** colonna | *column*
2 **SCRIGNO** colonna | *column*
3 **PENSILE METALLO** | *wall unit*
4 **DUNE 70** pensile a giorno | *wall unit*
5 **DUNE 40** pensile a giorno | *wall unit*
6 **PENSILE METALLO SAGOMATO** | *wall unit*

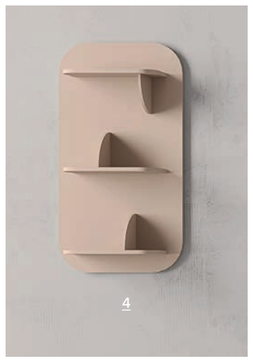

Illuminazione
Lighting

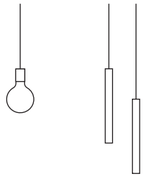

1 LIN
2 TUBINO

1

2

Carta da parati
Wall paper

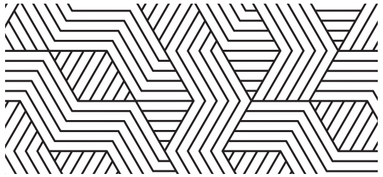

1 FRAGMENT 20
2 MACRAMÉ 114 A
3 ILLUSION 143 B
4 NABUCCO 21 A
5 MING 111 B
6 MING 113 B

1

2

3

4

5

6

QUALITÀ ARTEBA

Nella produzione Arteba utilizza standard di assoluta eccellenza. L'artigianalità nei dettagli e la tecnologia in produzione permettono la creazione di arredi di altissimo livello. Il sistema di montaggio di tutti gli arredi è sicuro, agevole e veloce e prevede tutti gli opportuni sistemi di regolazione per una posa rapida, definitiva e accurata. Ogni composizione è accompagnata dal suo manuale di installazione, uso e manutenzione e dal libretto per l'estensione gratuita della garanzia.
La qualità Arteba abbraccia tutte le fasi produttive, dall'inizio alla fine. L'assemblaggio finale del mobile viene eseguito con cura assicurandosi che tutti i passaggi vengano eseguiti con la massima precisione, dall'accoppiamento dei pannelli alla planarità delle superfici.
Altrettanto fondamentale è l'imballaggio che Arteba ha studiato con attenzione per garantire prodotti protetti e spedizioni sicure.
L'ufficio tecnico Arteba verifica con assoluta accuratezza tutti i dettagli di ogni ordine e li inserisce in un programma dedicato che organizza il lavoro della produzione così da assicurare con certezza che ogni arredo realizzato corrisponda in modo impeccabile a quanto davvero richiesto e atteso.

For its production, Arteba works according to only the highest standards of excellence. The accurate details of the craftsmanship, paired with the advanced technology used for production allow for top quality furniture. The mounting system for all lines is very safe, quick and easy; it also comes with all adjustments to ensure a fast, final and accurate installation. Each unit is equipped with a User's Manual, Installation instructions and a booklet to extend the warranty period for free.
Arteba quality permeates all production phases, from start to finish. The final assembling of the units is carefully executed with maximum precision – from panel coupling to surface flatness, everything is monitored. Another equally fundamental element is packaging, specifically conceived by Arteba to ensure all products are safe and sound during shipping.
The Arteba technical department verifies all order details are accurate and enter them into a dedicated software that organises tasks and workload for production. This ensures that every set of furniture is fully compliant with the requirements and executed to the most precise standards based on our clients' request.

E1 HCHO

CE

GARANTITO PANNELLO ECOLOGICO 100% LEGNO RICICLATO

garanzia 3 anni
3 years warranty

Arteba utilizza standard esclusivamente di assoluta eccellenza. Tutti gli elementi elettrici rispettano le più severe norme di sicurezza e le specchiere con profilo in alluminio sono antinfortunistiche e dotate di un sistema antisganciamento.
Le scocche dei mobili e dei cassetti sono idrorepellenti per garantire la massima resistenza, stabilità e durata dei materiali.
Le cerniere dei cassetti sono di estrema robustezza e sono realizzati da uno dei migliori produttori al mondo.

Arteba only works according to only the highest standards of excellence. All electricals are compliant with safety standards and mirrors with aluminium profiles are accident-proof thanks to an anti-detachment system. Door and drawer frames are in waterproof material to ensure maximum durability, stability and resistance. Drawer hinges are very sturdy and made by one of the best-in-class manufacturers.

trasporto e imballaggio
transport and packaging

Tutti gli elementi quali basi porta lavabo, cassettiere e basi con anta sono consegnati già assemblati ed imballati singolarmente per facilitarne la manipolazione ed il trasporto.
Per spedizioni sicure e garantite ogni singolo componente dell'arredo è protetto da fasciature in polipropilene ed angolari in polistirolo con rinforzi plastici.

Elements like basin bases, drawer units and door bases are assembled and shipped ready-to-use in individual boxes, for easier handling and shipping. And for each unit we offer safe and guaranteed deliveries, thanks to the polypropylene wrapping and plastic reinforced polystyrene corners that protect the items.

sistema di sicurezza
security system

Tutte le basi sospese Arteba sono dotate di un sistema di sicurezza che non ne permette lo sganciamento accidentale garantendo così un utilizzo sicuro sia per i grandi che per i più piccoli.
I cassetti, eleganti e dal telaio resistente in metallo, sono stati studiati per resistere fino ad una portata di 40 kg.

All Arteba wall units come with a safety system to prevent accidental detaching and ensure safer use by adult and children alike. Our elegant metal frame drawers are designed to withstand up to 40 kilograms.

arteba
DESIGN ARTIGIANO

Arteba S.r.l.
Via Maggior Piovesana, 127/A
31015 Conegliano (TV)
Tel. + 39 0438 400340
C.F e P.IVA 05327720263

MISTO
Carta da fonti gestite in maniera responsabile
FSC® C022627

Copyright 2023© Arteba
All rights reserved

Graphic design
WABi
Art Direction
Enrico Deganello

Visita il nostro sito
arteba.it

Arteba S.r.l.
www.arteba.it